ES 5

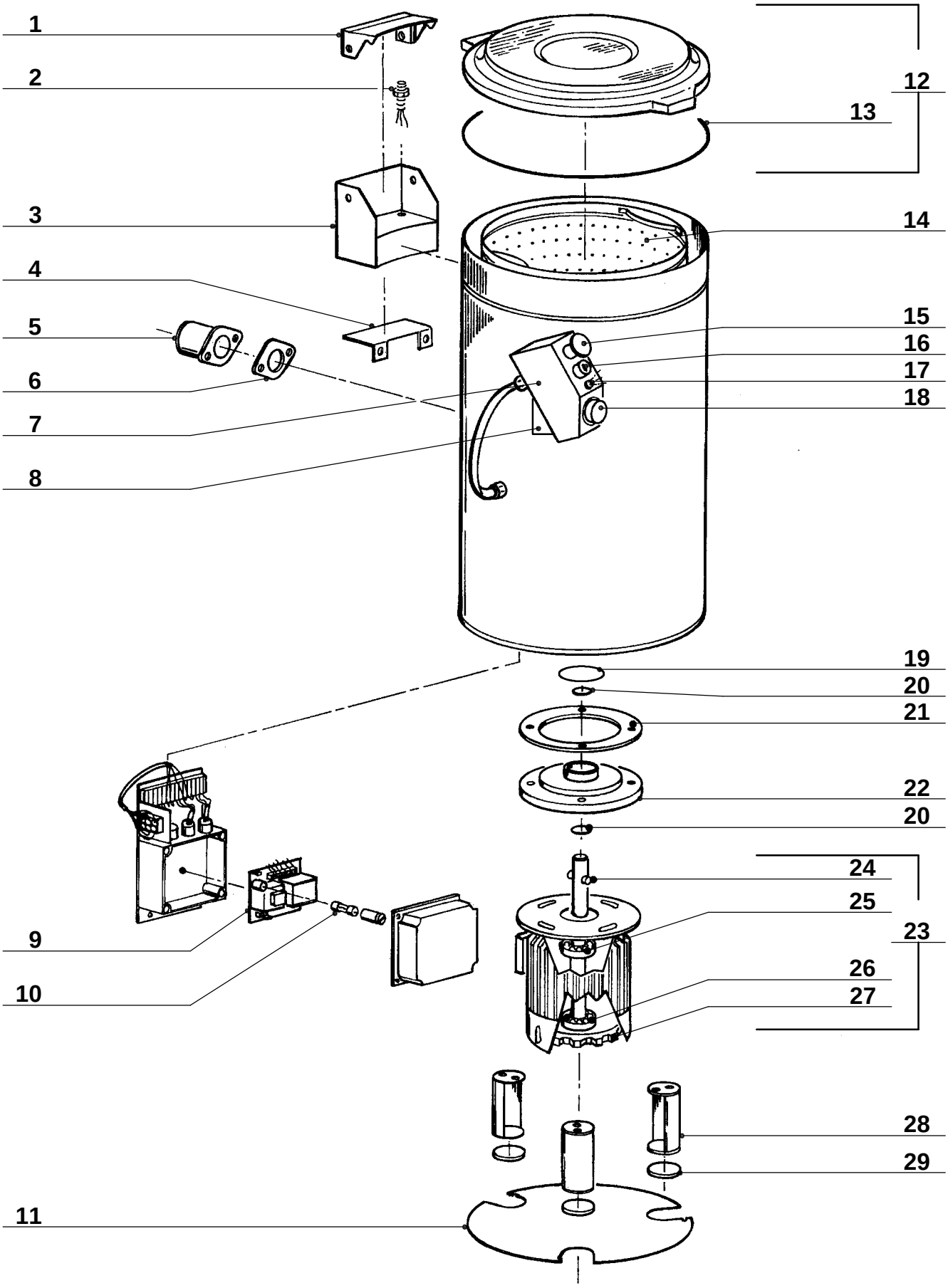

C : 06/2001	REV :