robot coupe®

# MP 350 Ultra Combi

**N° de série / Serial number**
- 648 - - - - - - - - - 759 - - - - - - - -
- 733 - - - - - - - - (BR) - 772 - - - - - - - - (SA)
- 835 - - - - - - - - (ZA - KR)

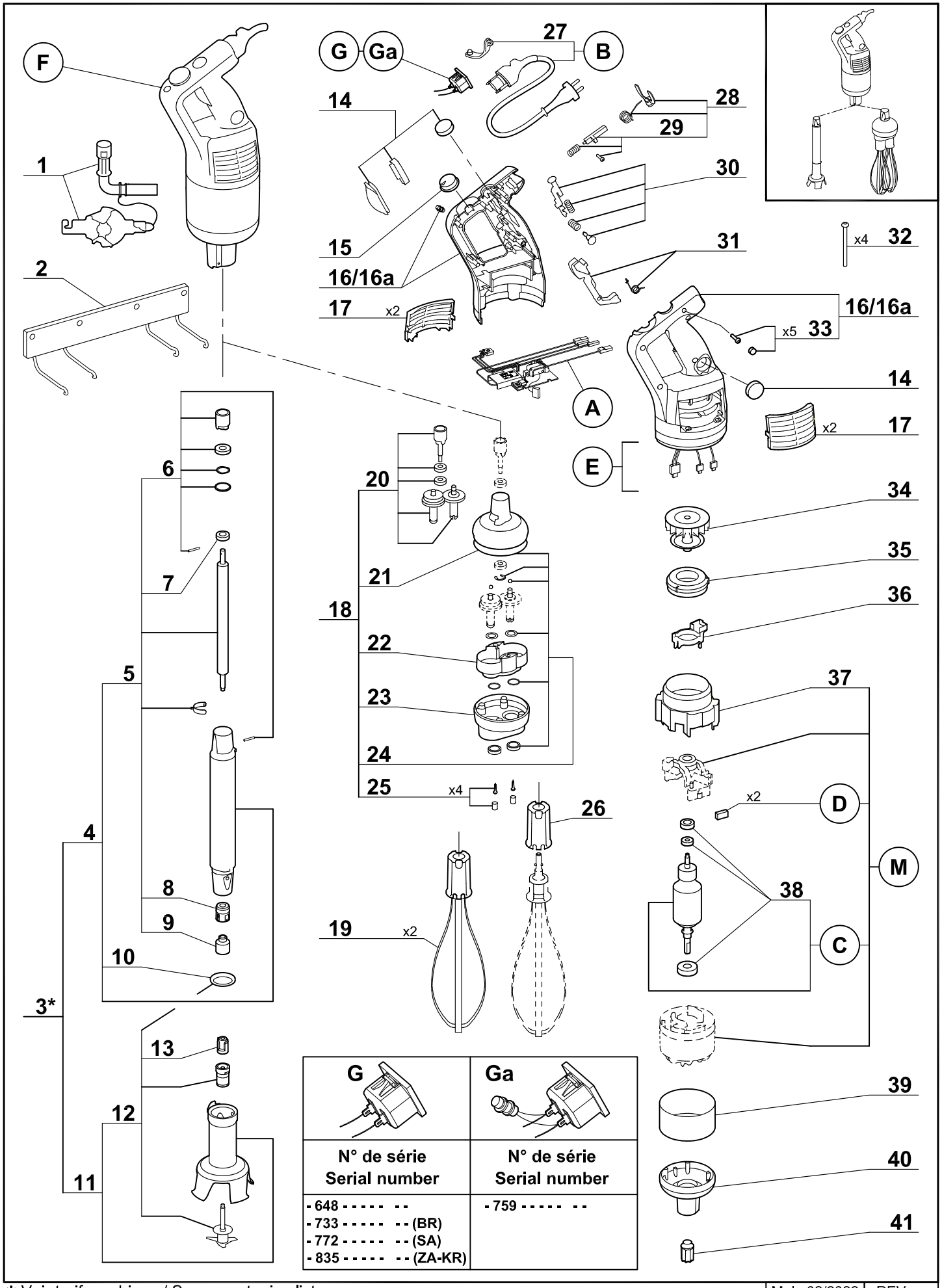


| G | Ga |
|---|---|
| N° de série<br>Serial number | N° de série<br>Serial number |
| - 648 - - - - - - - -<br>- 733 - - - - - - - - (BR)<br>- 772 - - - - - - - - (SA)<br>- 835 - - - - - - - - (ZA-KR) | - 759 - - - - - - - - |

* Voir tarif machines / See export price list