robot coupe

BLIXER 6 V.V.
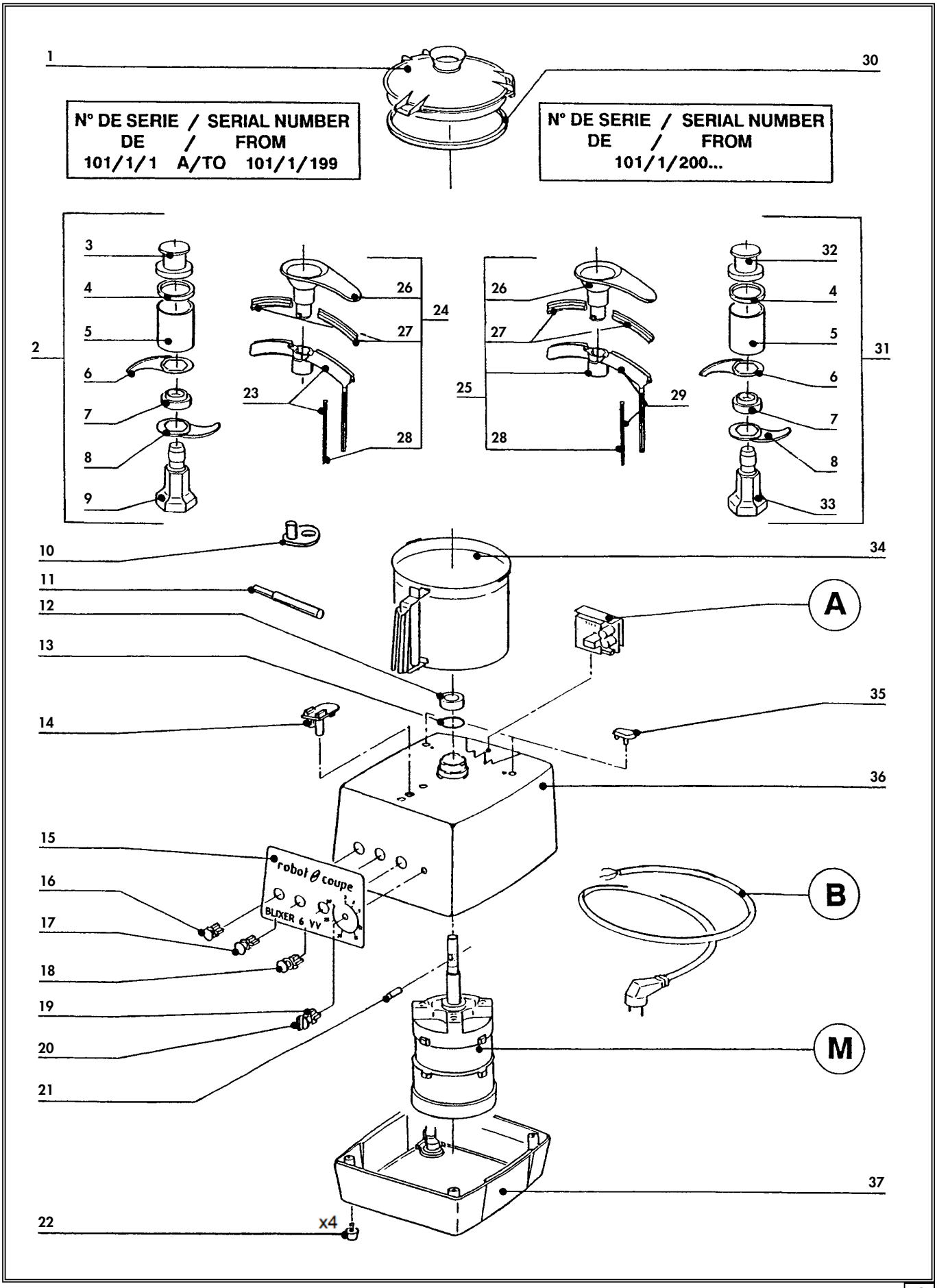
(02/1998)