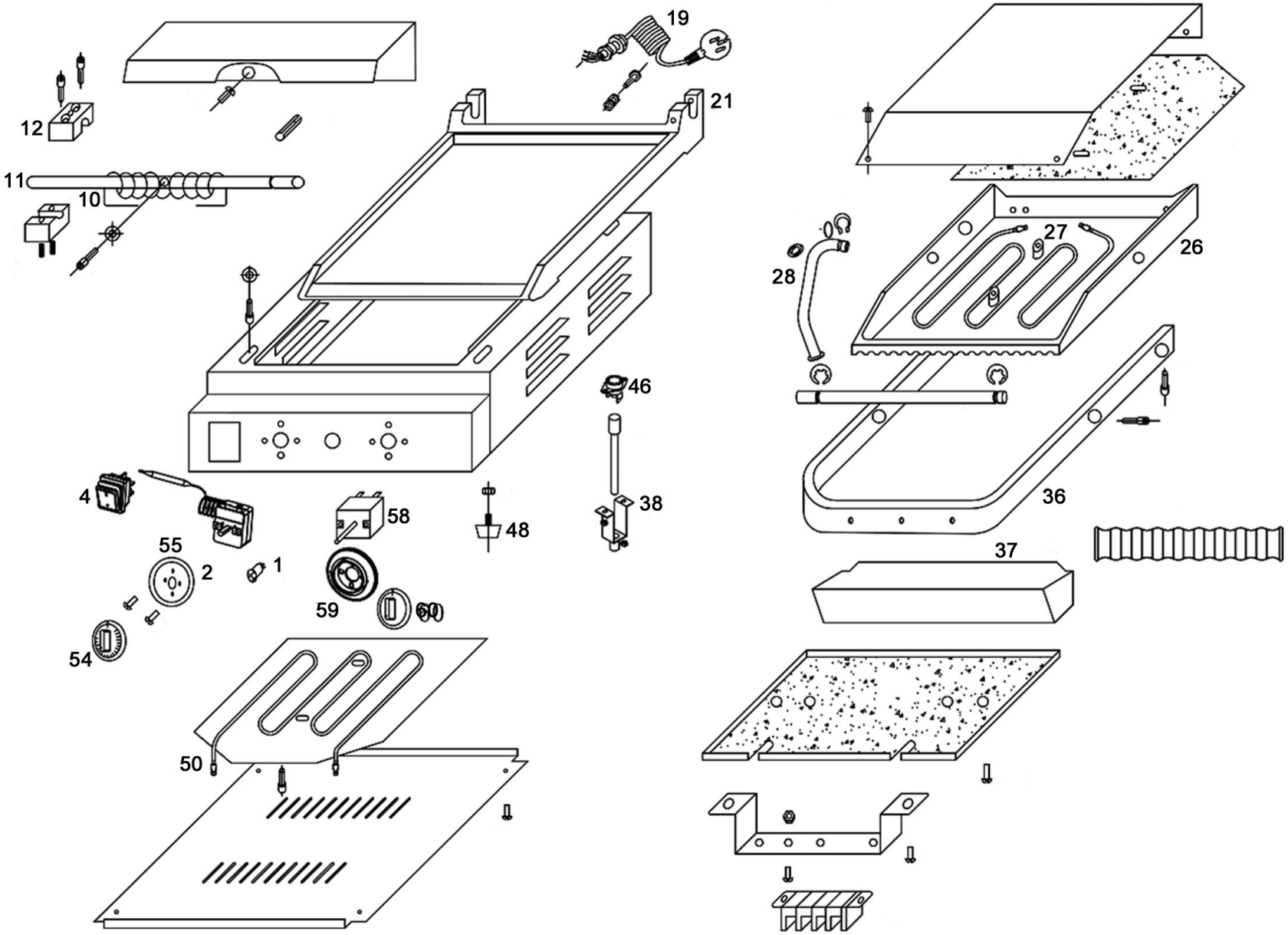

Bartscher	Kontaktgrill "Panini-T" 1GR Artikel-Nr.: A150776	Explosionszeichnung 26.10.2018	Seite 1/2

Pos.	Artikelbeschreibung	Description of item	Artikel Nr./Item No.
1	Kontrolllampe, gelb 250V, 14A	Indicator light, yellow 250V, 14A	E0301130005
2	Thermostat 250V, 16A	Thermostat 250V, 16A	A039884
4	Marquardt Schalter, 20 A grün	Marquardt switch, 20 A green	016210836
10	Feder, Stahldraht, D 3,5 mm	Spring, stainless steel, D 3,5 mm	A0GH81313
11	Haltewelle M6	Shaft bearing M6	A040451
12	Halterung z. Welle	Holder	A042575
19	Anschlusskabel	Power cord	E070100500064
21	Grillplatte, unten, glatt	Lower grill plate, smooth	E0302010081
26	Grillplatte, ober, gerillt	Top grill plate, grooved	E0302010191
27	Heizkörper, oben 1000W, 230V	Top heating element 1000W, 230V	E0301040081
28	Kabelführung	Cable guide	E0302201125
36	Griffbügel	Handle frame	A041545
37	Fettauffangbehälter	Grease trip container	E020203027003
38	Resetstift	Reset pin	E0302200417
46	Temperaturbegrenzer	Temperature limitier	E0301030033
48	Fuß, Gummi, schwarz, D 30 x 15	Base, rubber, black, D 30 x 15	A042567
50	Heizkörper, unten 1200W, 230V	Lower heating element 1200W, 230V	E0301040082
54 + 55	Knebel z. Thermostat	Knob f. thermostat	E0301110009
58	Timer	Timer	E0301120022
59 + 60	Knebel z. Timer	Knob f. timer	E0301110056
o.Abb/n.pic	Drahtbürste	Wire brush	A042574