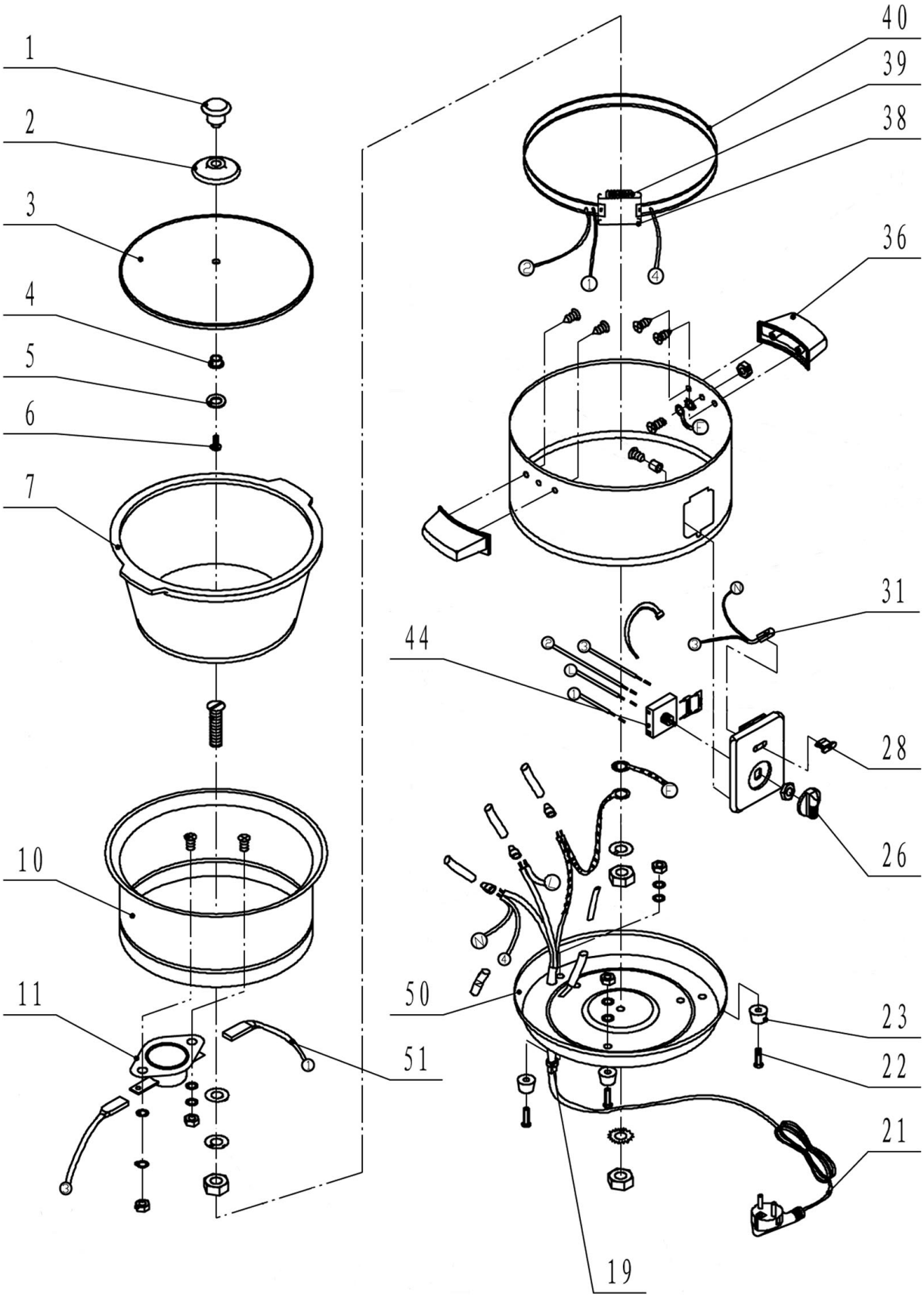

Bartscher	Schokoladenwärmer 1,25L Artikel-Nr.: 900005	Explosionszeichnung 12.04.2016	Seite 1/2

Pos.	Artikelbeschreibung	Description of item	Artikel Nr./Item No.
1 - 6	Deckel komplett	Lid complete	E010026601
7	Einsatz, Keramik, rund	Ceramic insert pot, round	E010026607
10	Behälter, Aluminium	Container, aluminium	E010026610
11	Temperaturregler	Temperature regulator	E090000517
19	Zugentlastung	Strain relief	A039873
21	Anschlusskabel m. Stecker	Power cord w. plug	010402567
22 + 23	Fuß	Base	0A1001552
26	Knebel	Knob	A039850
28	Abdeckung z. Lampe	Cover f. lamp	0A1002652
31	Kontrolllampe	Indicator light	E010026631
36	Griff	Handle	E010026636
38 - 40	Heizkörper	Heating element	E010026638
44	Schalter	Switch	A039876
50	Boden	Bottom	E010026650