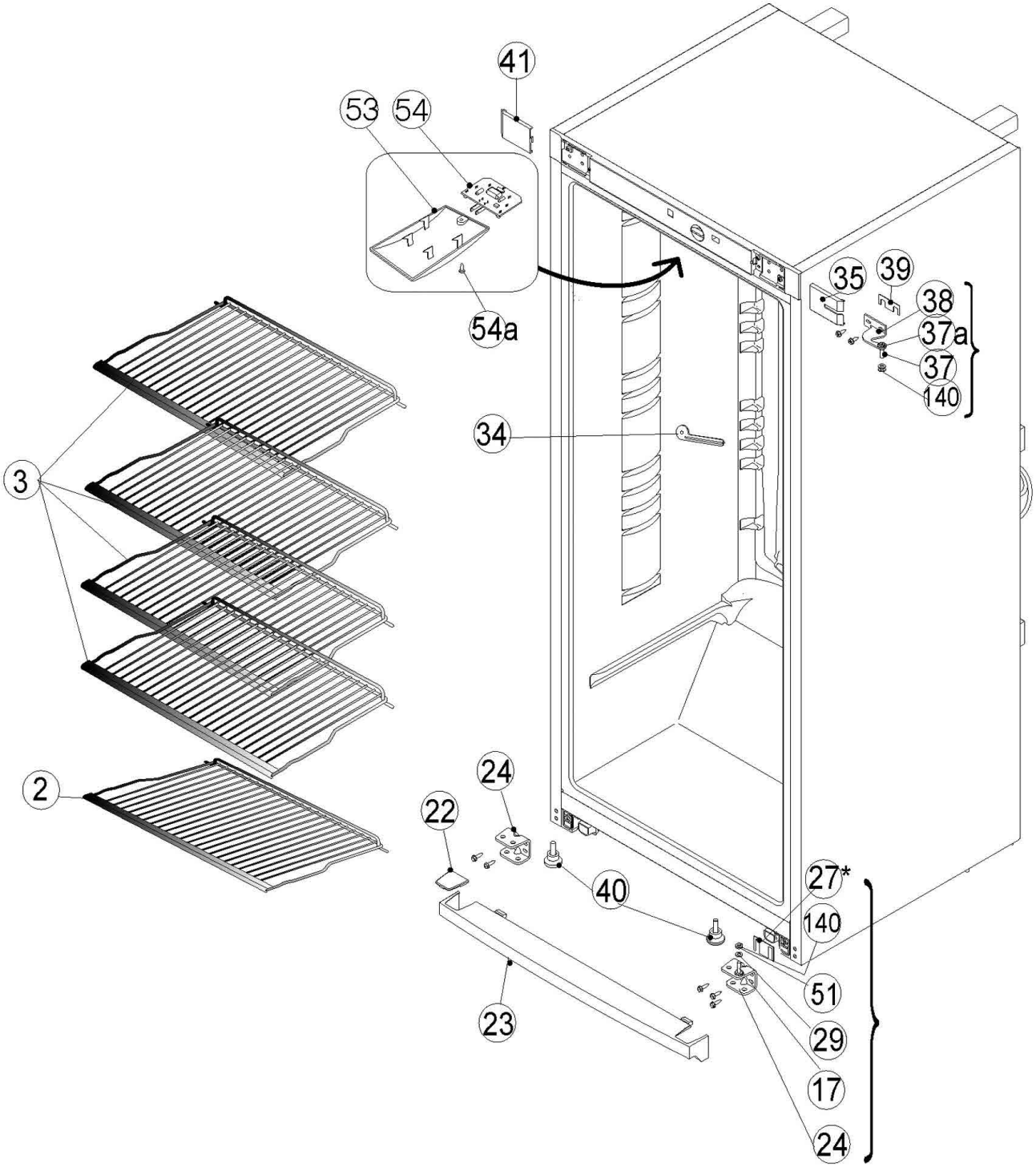

Bartscher	Flaschenkühlschrank 254L Artikel-Nr.: 700273	Explosionszeichnung Datum 19.04.2021	Seite 1/5

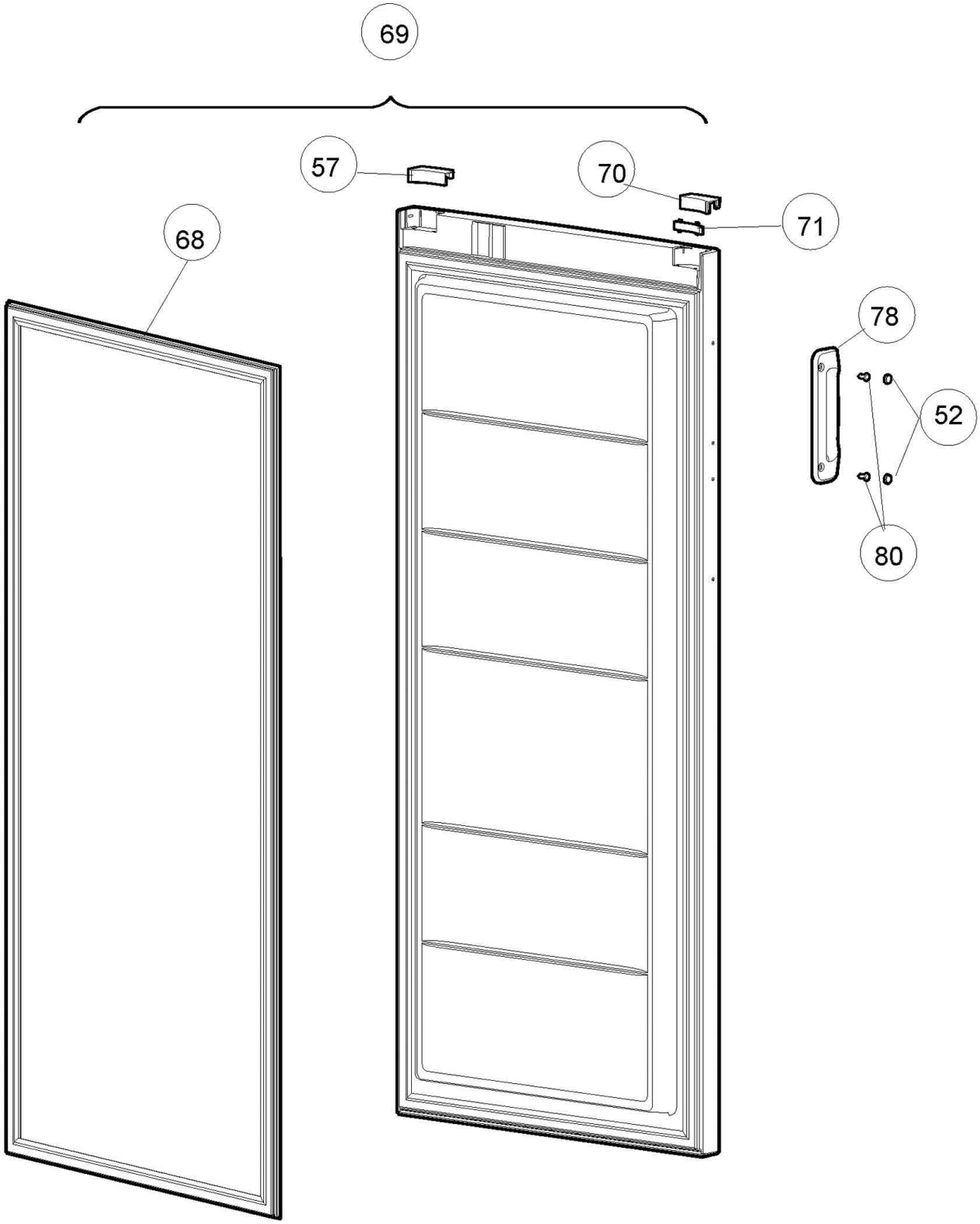

Bartscher	Flaschenkühlschrank 254L Artikel-Nr.: 700273	Explosionszeichnung Datum 19.04.2021	Seite 2/5

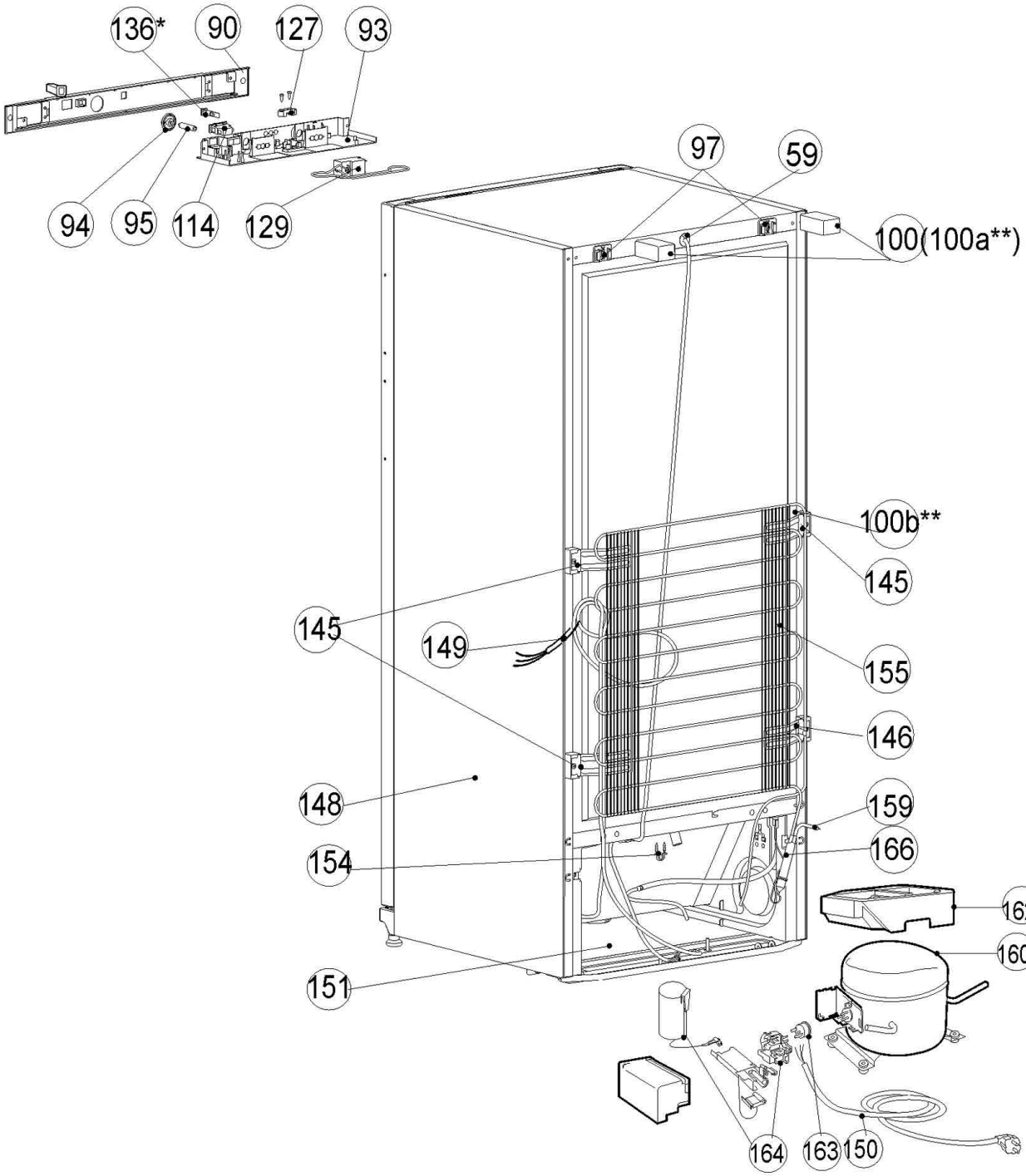
136*
90
127
93
94
95
114
129
97
59
100(100a**)
100b**
145
145
149
155
146
148
159
154
166
162
160
151
164
163
150

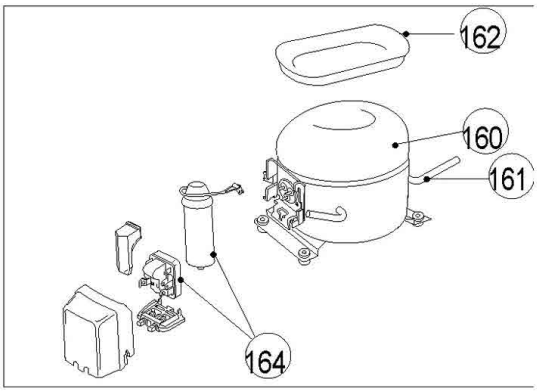
162
160
161
164

Pos.	Artikelbeschreibung	Description of item	Artikel Nr./Item No.
3	Auflagerost, unten	Bottom shelf	0V054151
93	Montageplatte	Mounting plate	070034193
127	Klammer	Clamp	E0D140117O1
80a	Schraube (3,9x13DIN 7981)	Screw (3.9x13DIN 7981)	E0400811500450
129	Thermostat	Thermostat	0V420085
164	Anlaßrelais	Starting relay	E0KRHXK55AABF3
114	Schalter	Switch	0S229051
150	Anschlusskabel	Power cord	0V503063
95	Achse	Axle	070034195
38	Konsole	Console	E0M120254001O1
68a	Platte	Plate	E0M15047201Y1
37	Achse	axle	070034137
37a	Unterlegscheibe	Flat washer	700341371
69	Tür komplett	Door complete	E0V32026100OO15605
67	Dichtung f. Tür	Gasket f. door	E0070034168
68b	Platte	Plate	E0M15047200Y1
148	Gehäuse	Housing	E0V35531201OO
40	Fuß	Foot	E0V04304100J1
27	Distanzplatte	Spacer plate	E0D155327O
151	Stütze	Base	0V043056
24a	Konsole	Console	E0M120267005Y1
17	Achse	Axle	070034117
29	Distanzplättchen	Small spacer plate	70034129
149	Elektrodraht	Electric wire	n.a.Anfrage
97	Stütze	Support	070034197
206	Schraube (LI 4,2x13)	Screw (LI 4.2x13)	E0400811500270
160	Kompressor	Compressor	E0KKHXK55AABF3
155	Kodensator	Code sensing device	E0KS270124
90	Bedienblende	Control panel	E0V060212OBA
154	Kabelklemme	Cable clamp	0700341154
39	Distanzplättchen	Small spacer plate	070034139
159	Rohr	Pipe	0M175136
59	Kabeleinführung	Cable entry	E0D21219500
162	Abtauwanne	Defrost tray	E0D35732000
94	Regler	Regulator	0D253123
78	Türgriff	Door handle	070034178
71	Zwischenlage	Intermediate layer	070034171
100a	Abstandhalter	Spacer	E0D27010800O
52	Abdeckung	Cover	070034152
2	Auflagerost	Shelf	0V054152
35	Abdeckung	Cover	070034135
41	Abdeckung	Cover	070034141
57	Verschlusskappe	Screw cap	070034157
70	Verschlusskappe	Screw cap	070034170
22	Abdeckung	Cover	070034122
23	Sockelblende	Plinth panel	0D315266
53	Lampenabdeckung	Lamp cover	E0D404026
140	Zwischenscheibe	Washer	0700341140
34	Kratzer	Scratch	E0D578002

Pos.	Artikelbeschreibung	Description of item	Artikel Nr./Item No.
51	Scheibe	Window pane	E0M95002301Y1
54a	Schraube 4 x 12	Screw 4 x 12	70027254
80	Auffangschale	Drip tray	0D357282
166	Trockenfilter	Dry filter	0V433005
54	Beleuchtungsabdeckung	Lighting cover	0S571055
158	Verbindungsstück	Connecting piece	0D194066
149	Elektrodraht	Electric wire	E0V51918512
38a	Stift	Pin	E0D19401901
39a	Stütze	Support	E0D27005300
17a	Klammer	Clamp	E0M271006
17b	Mutter M8	Nut M8	E0400810500240
100b	Abstandhalter	Spacer	E0D27010800O
165	Arbeitskondensator	Working capacitor	E04001004504305
145	Konsole	Bracket	E0M120252004