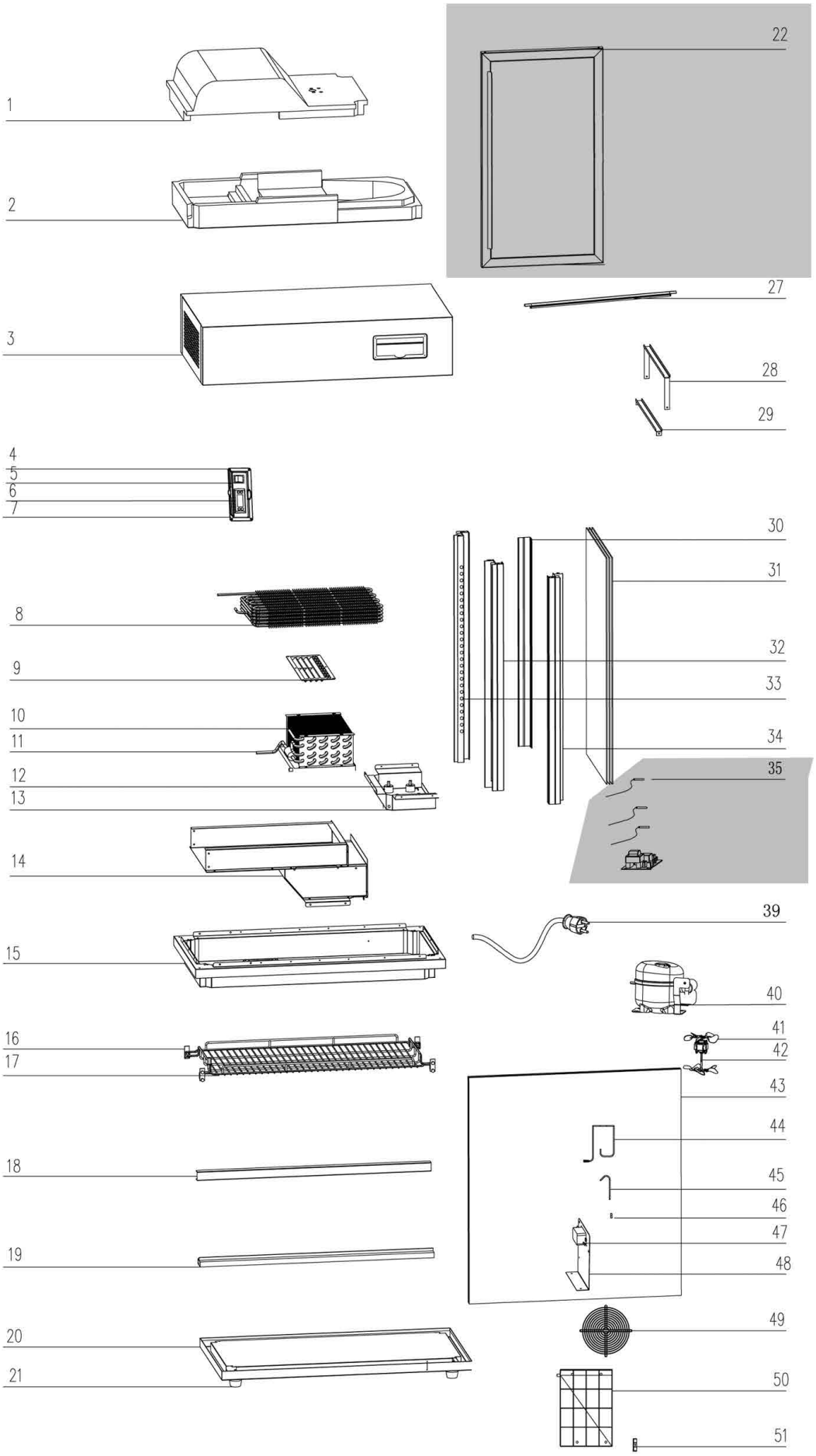

Bartscher	Kalte Theke 7450 2E Artikel-Nr.: 700221	Explosionszeichnung 20.07.2021	Seite 1/2

Pos.	Artikelbeschreibung	Description of item	Artikel Nr./Item No.
1	Abdeckung	Cover	E070022101
2	Boden z. Verdampfer	Bottom f. evaporator	E070022102
3	Abdeckung	Cover	E070022103
4	Halterung	Holder	E070022104
5	Schalter	Main switch, red	070055036
6	Display	Display	E070034276
7	Abdeckung	Cover	E070022107
8	Kondensator	Condenser	E070022108
9	Luftleitblech	Air baffle	E070022109
10	Verdampfer	Evaporator	E070022110
11	Abdeckung	Cover	E070022111
12	Fuß	Base	E070022112
13	Befestigung	Fixing	E070022113
14	Halterung z. Motor	Holder f. motor	E070022114
15	Gehäuse - Unterteil	Housing - lower part	E070022115
16	Halterung z. Rost	Grid holder	070055016
17	Auflagerost	Grid	E070022117
18	Halterung	Holder	E070022118
19	Schiene	Rail	E070022119
20	Boden	Bottom	E070022120
21	Fuß	Base	E070022121
22	Tür komplett	Door complete	E070022122
26	Türrahmen, unten	Lower door frame	E070022126
27	LED-Beleuchtung	LED-illumination	E070022127
28	Halterung	Holder	E070022128
29	Halterung	Holder	E070022129
30	Zierleiste	Decorative strip	E070022130
31	Glasscheibe links/rechts	Glass left/right	E070022131
32	Haltestrebe vorne-links/rechts	Pillar, front-left/right	E070022132
33	Haltestrebe hinten-links	Pillar, rear-left	E070022133
34	Haltestrebe hinten-rechts	Pillar, rear-right	E070022134
35	Hauptplatine mit Sensoren	Mainboard with sensor	E070022135
39	Anschlusskabel	Power cord	E070022139
40	Kompressor	Compressor	E070034287
41	Lüfter	Fan	E070022141
42	Motor	Motor	E070022142
43	Glasscheibe, vorne	Front glass	E070022143
44	Rohr	Pipe	E070022144
45	Rohr	Pipe	E070022145
46	Rohrverbindung	Pipe joint	E070022146
47	Transformator	Transformer	E07002352
48	Befestigung	Fixing	E070022148
49	Lüftergitter	Fan grill	E070022149
50	Abtropfschale	Drip tray	E070022150
51	Halterung	Holder	E070022151