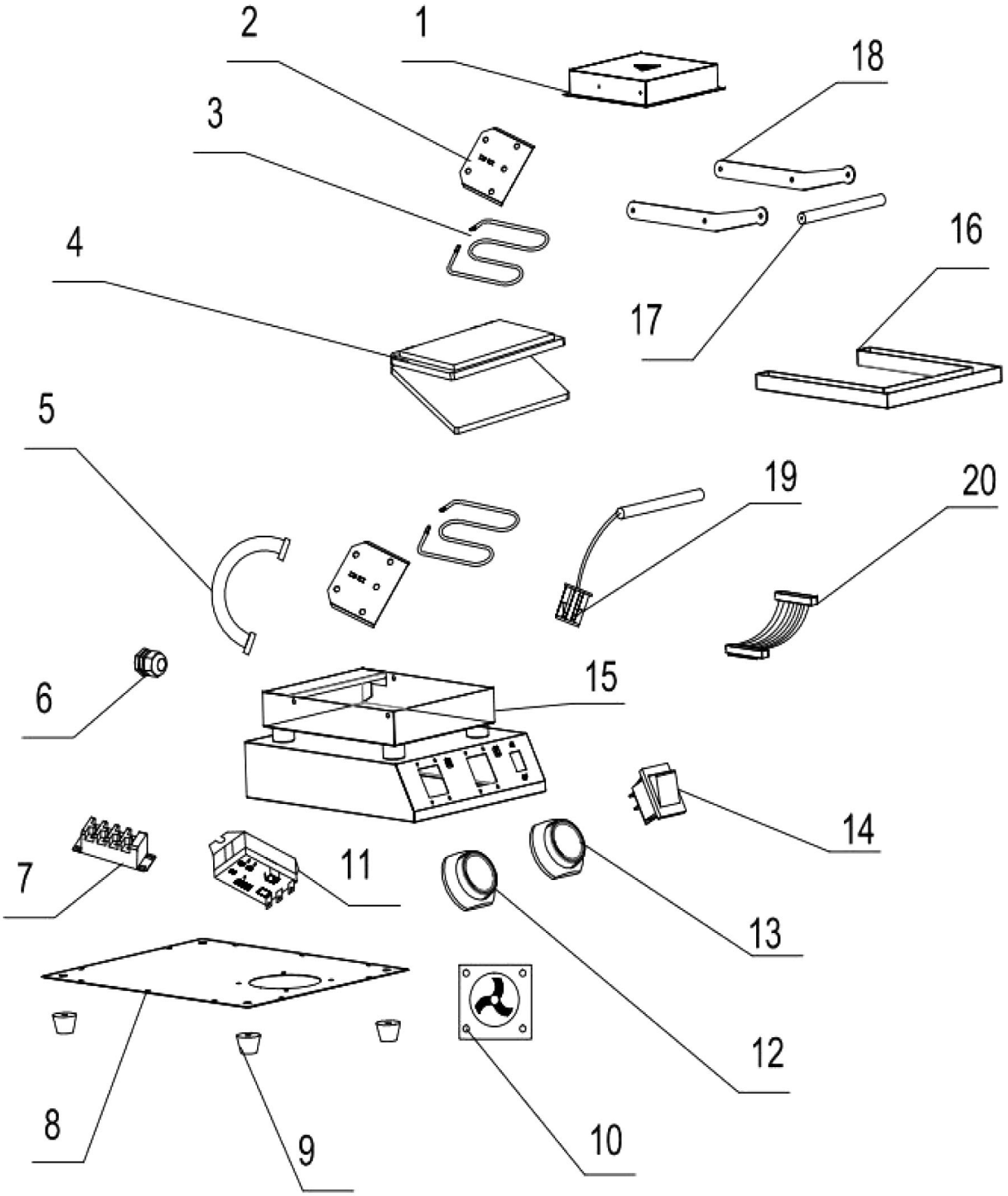


| | | | |
|---|---|---|---|
| Bartscher | Waffeleisen MDI Lolly 400<br>Artikel-Nr.: 370273 | Explosionszeichnung<br>02.11.2020 | Seite 1/2 |

| Pos. | Artikelbeschreibung | Description of item | Artikel Nr./Item No. |
|---|---|---|---|
| 1 | Deckel | Lid | Auf Anfrage/on request |
| 2 | Platte | Plate | Auf Anfrage/on request |
| 3 | Heizkörper | Heating element | E037027303 |
| 4 | Backplatte | Baking plate | E037027304 |
| 5 | Anschlusskabel | Power cord | E037027005 |
| 6 | Zugentlastung | Strain relief | E037027006 |
| 7 | Anschlussklemme | Terminal clamp | E037027008 |
| 8 | Boden | Bottom | Auf Anfrage/on request |
| 9 | Fuß | Base | E037027009 |
| 10 | Platine | Circuit board | E037027010 |
| 11 | Lüfter | Fan | E037027011 |
| 12 | Knebel | Knob | E0A12079610 |
| 13 | | | |
| 14 | Schalter | Switch | E037027014 |
| 15 | Gehäuse | Housing | Auf Anfrage/on request |
| 16 | Fettauffangschale | Grease drip tray | Auf Anfrage/on request |
| 17 + 18 | Griff, komplett | Handle, complete | E037027017 |
| 19 | Fühler | Sensor | E037027019 |
| 20 | Kabel | Cable | Auf Anfrage/on request |