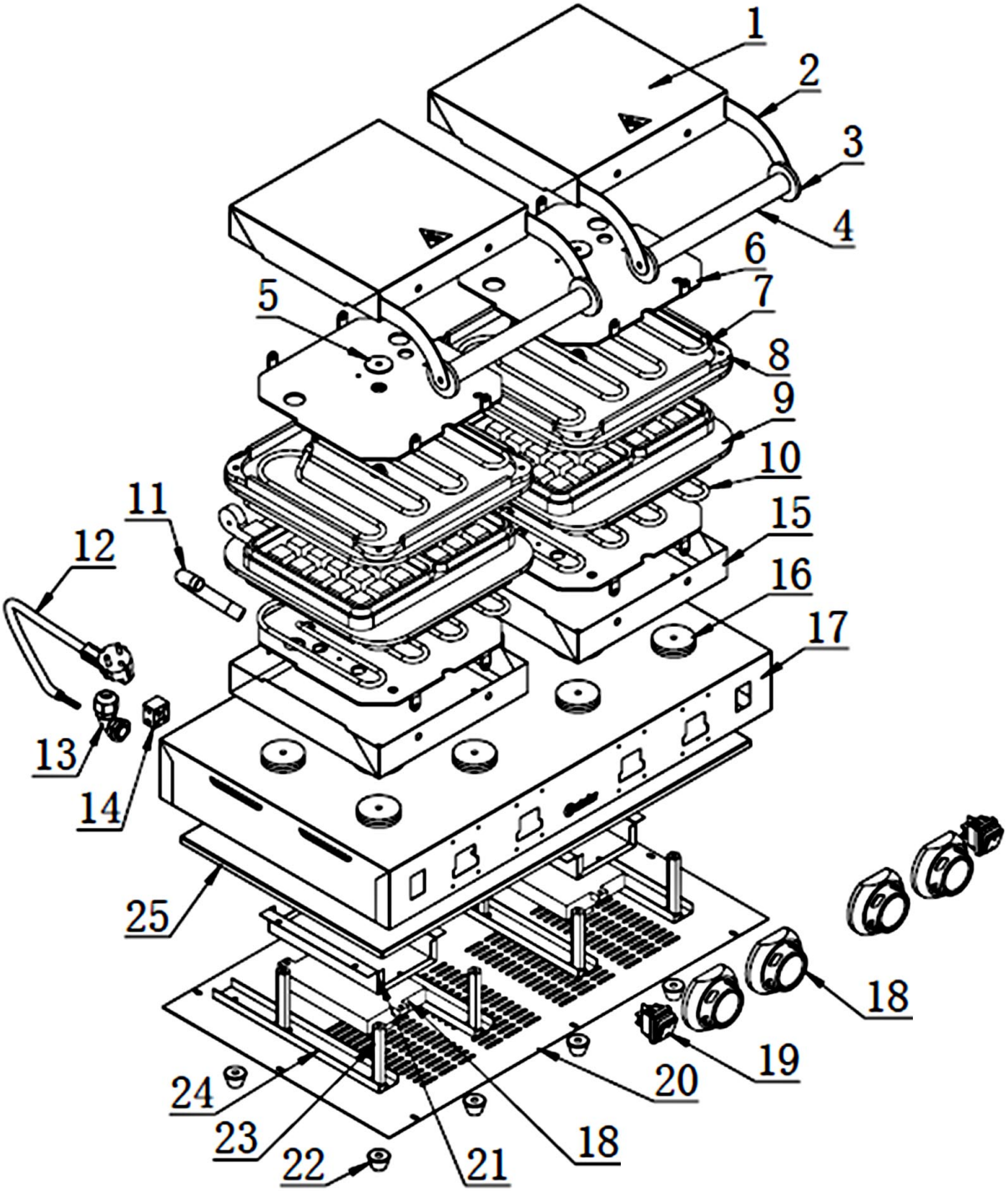

Bartscher	Waffeleisen MDI 2HW211 Artikel-Nr.: 370198	Explosionszeichnung 26.10.2020	Seite 1/2

Pos.	Artikelbeschreibung	Description of item	Artikel Nr./Item No.
3 + 4	Griffstange	Handle bar	037016032
7	Heizkörper oben	Upper heating element	037016034
8	Backplatte oben, Herzform	Upper baking plate, heart-shaped	037016028
9	Backplatte unten, Herzform	Lower baking plate, heart-shaped	037016029
10	Heizkörper unten	Lower heating element	037016036
11	Feder	Spring	E0302080075
12	Anschlusskabel m. Stecker	Power cord with plug	E0301050006
13	Winkelstück	Angle bracket	E0301150298
14	Anschlussklemme	Terminal clamp	E0301070056
18	Knebel, komplett	Knob, complete	E0301100184L
19	Marquardt Schalter, 20 A grün	Marquardt switch, 20 A green	016210836
22	Fuß, Gummi, schwarz, D 30 x 15	Base, rubber, black, D 30 x 15	A042567
23	Stift	Pin	E0302201076