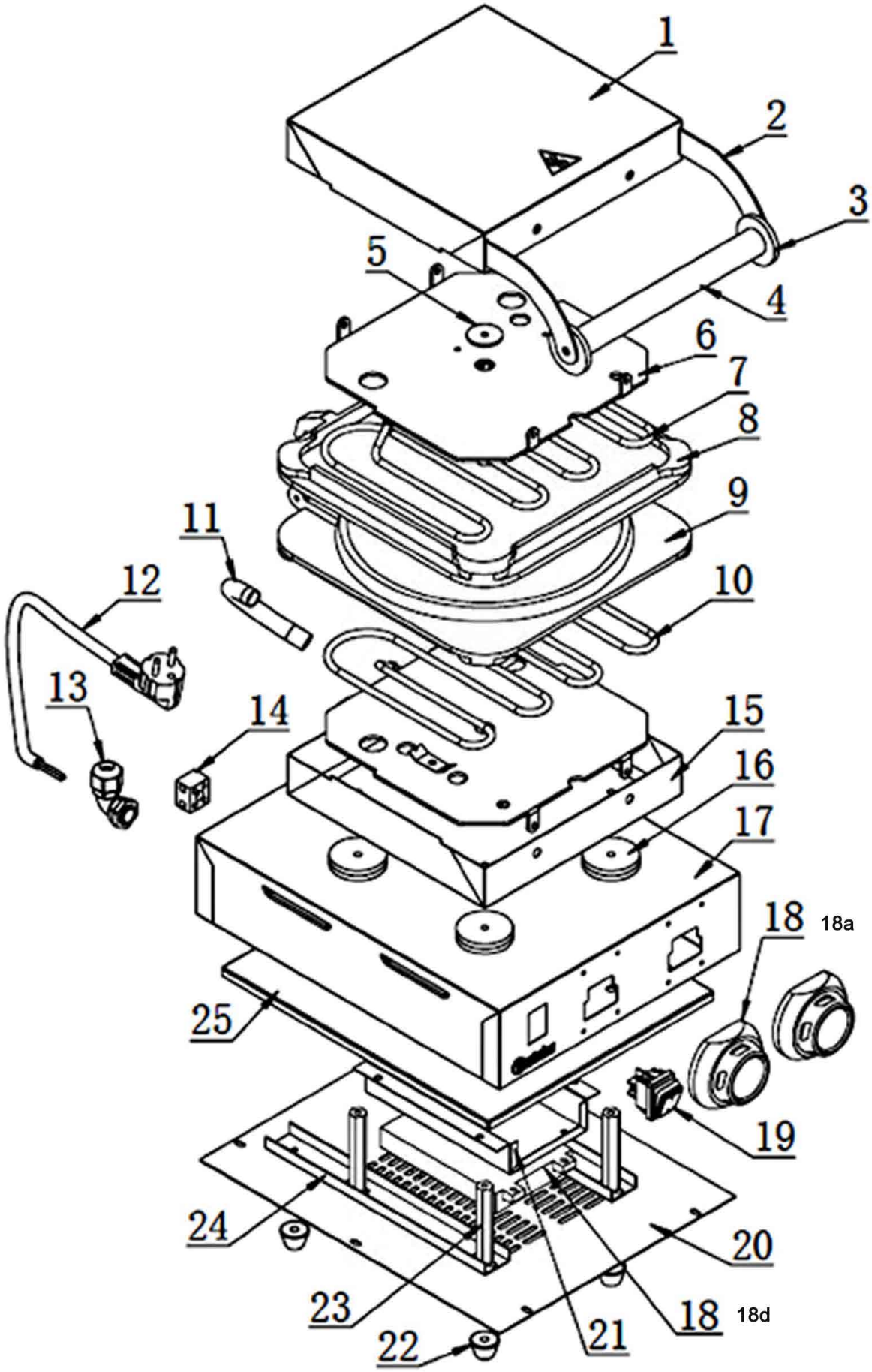

Bartscher	Waffeleisen MDI 1BW160-101 Artikel-Nr.: 370195	Explosionszeichnung Datum 20.03.2023	Seite 1/2

Pos.	Artikelbeschreibung	Description of item	Artikel Nr./Item No.
3 + 4	Griffstange	Handle bar	37016032
7	Heizkörper oben	Upper heating element	37016034
8 + 9	Backplatten-Set, Brüsseler	Set of baking plates, Brussels	E037016230
10	Heizkörper unten	Lower heating element	37016036
11	Feder	Spring	E0302080075
12	Anschlusskabel m. Stecker	Power cord with plug	E0301050006
14	Anschlussklemme	Terminal clamp	E0301070056
18	Steuerung komplett	Controller complete	E0301100184L
18a	Knebel	Knob	E0A12079610
18b	Fühler	Sensor	E0A12079611
18c	Kabel	Cable	E0A12079612
18d	Platine	Circuit board	E015097407
19	Marquardt Schalter, 20 A grün	Marquardt switch, 20 A green	16210836
22	Fuß, Gummi, schwarz, D 30 x 15	Base, rubber, black, D 30 x 15	A042567
23	Stift	Pin	E0302201076