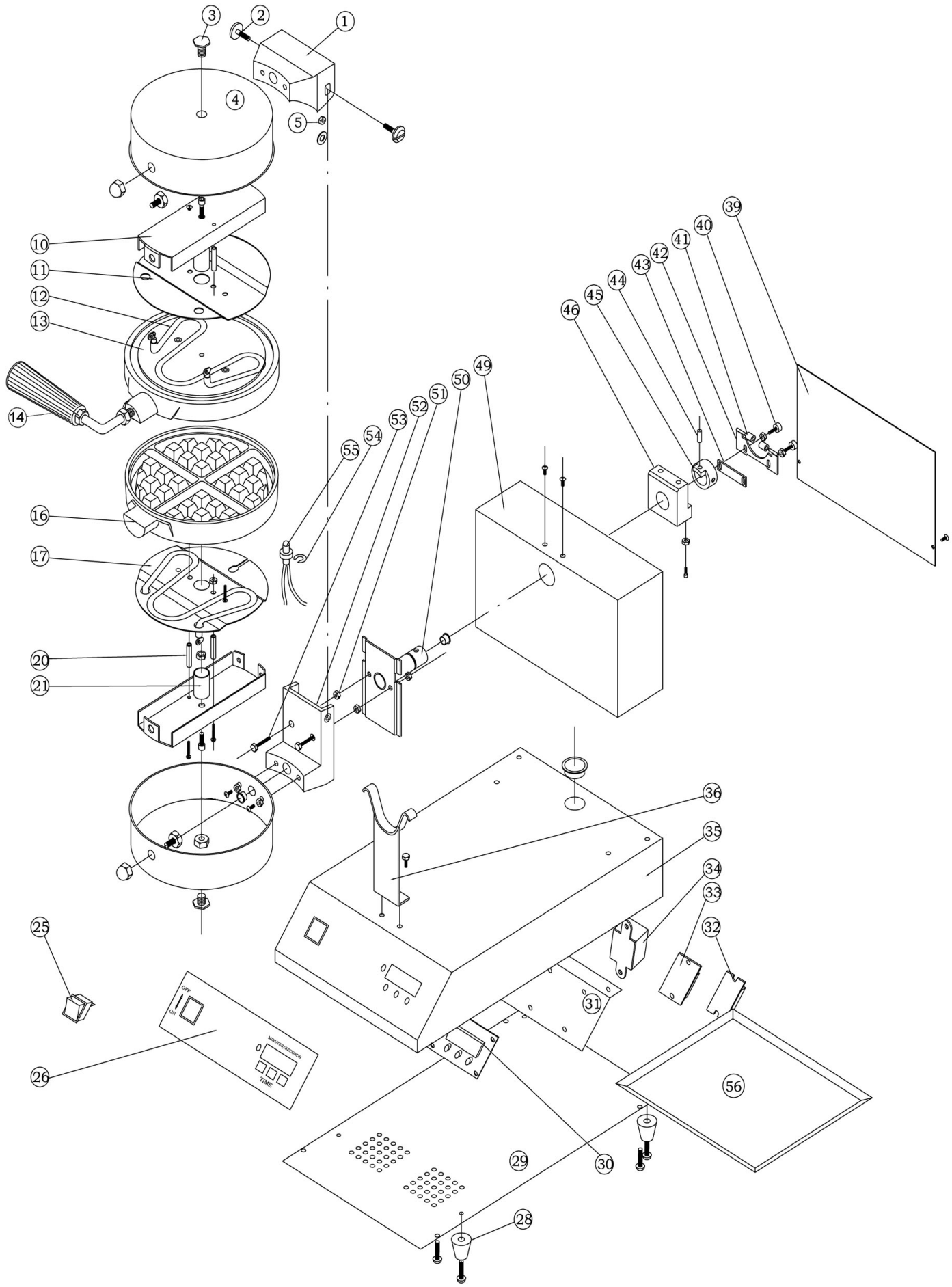

Bartscher	Waffeleisen "Deluxe" 1BW170D Artikel-Nr.: 370164	Explosionszeichnung 05.06.2015	Seite 1/2

Pos.	Artikelbeschreibung	Description of item	Artikel Nr./Item No.
1	Dreharm oben	Upper rotating arm	03701641
2	Schraube M6 x 25, Edelstahl	Screw M6 x 25, stainless steel	03701642
3	Kopfschraube M10, Edelstahl	Head screw M10, stainless steel	03701643
4	Gehäuse, Edelstahl	Housing, stainless steel	03701644
5	Dichtung	Sealing	03701645
10	Traverse, Edelstahl	Traverse, stainless steel	037016410
11	Abdeckung, Edelstahl	Cover, stainless steel	037016411
12	Heizkörper	Heating element	037016412
13	Backplatte, oben	Upper baking plate	037016413
14	Griff z. Backplatte	Handle f. baking plate	037016414
15	Mutter M10, Edelstahl	Nut M10, stainless steel	037016415
16	Backplatte, unten	Lower baking plate	037016416
17	Abdeckung	Cover	037016417
20	Abstandsrohr Ø 8 x 22	Spacing pipe Ø 8 x 22	037016420
21	Abstandsrohr Ø 19 x 25	Spacing pipe Ø 19 x 25	037016421
25	Marquardt Schalter 20 A, grün	Marquardt switch 20 A, green	016210836
26	Bedienaufkleber	Control panel sticker	037016426
28	Fuß	Base	037016428
29	Bodenplatte, Edelstahl	Bottom plate. stainless steel	037016429
30	Bedienplatine	Control board	037016430
31	Abdeckung	Cover	037016431
32	Schütz	Contactor	037016432
33	Anschlussklemme	Termnal clamp	037016433
34	Transformator	Transformer	037016434
35	Gehäuse, Edelstahl	Housing, stainless steel	037016435
36	Befestigung, Edelstahl	Fixing, stainless steel	037016436
39	Abdeckung hinten, Edelstahl	Back cover, stainless steel	037016439
41	Buchse	Socket	037016441
42	Befestigung, Edelstahl	Bracket, stainless steel	037016442
43	Abstansplättchen	Small spacer	037016443
44 + 45	Abstandshülse	Spacing sleeve	037016445
46	Befestigung	Bracket	037016446
49	Abdeckung hinten, Edelstahl	Back cover, stainless steel	037016449
50	Drehachse	Rotating axle	037016450
51	Mutter M5, Edelstahl	Nut M5, stainless steel	037016451
52	Drehachse unten	Lower rotating axle	037016452
54	Federring	Spring ring	n.m.lieferbar/n.m.available
55	Fühler	Sensor	037016455
56	Krümelblech, Edelstahl	Crumb tray, stainless steel	037016456