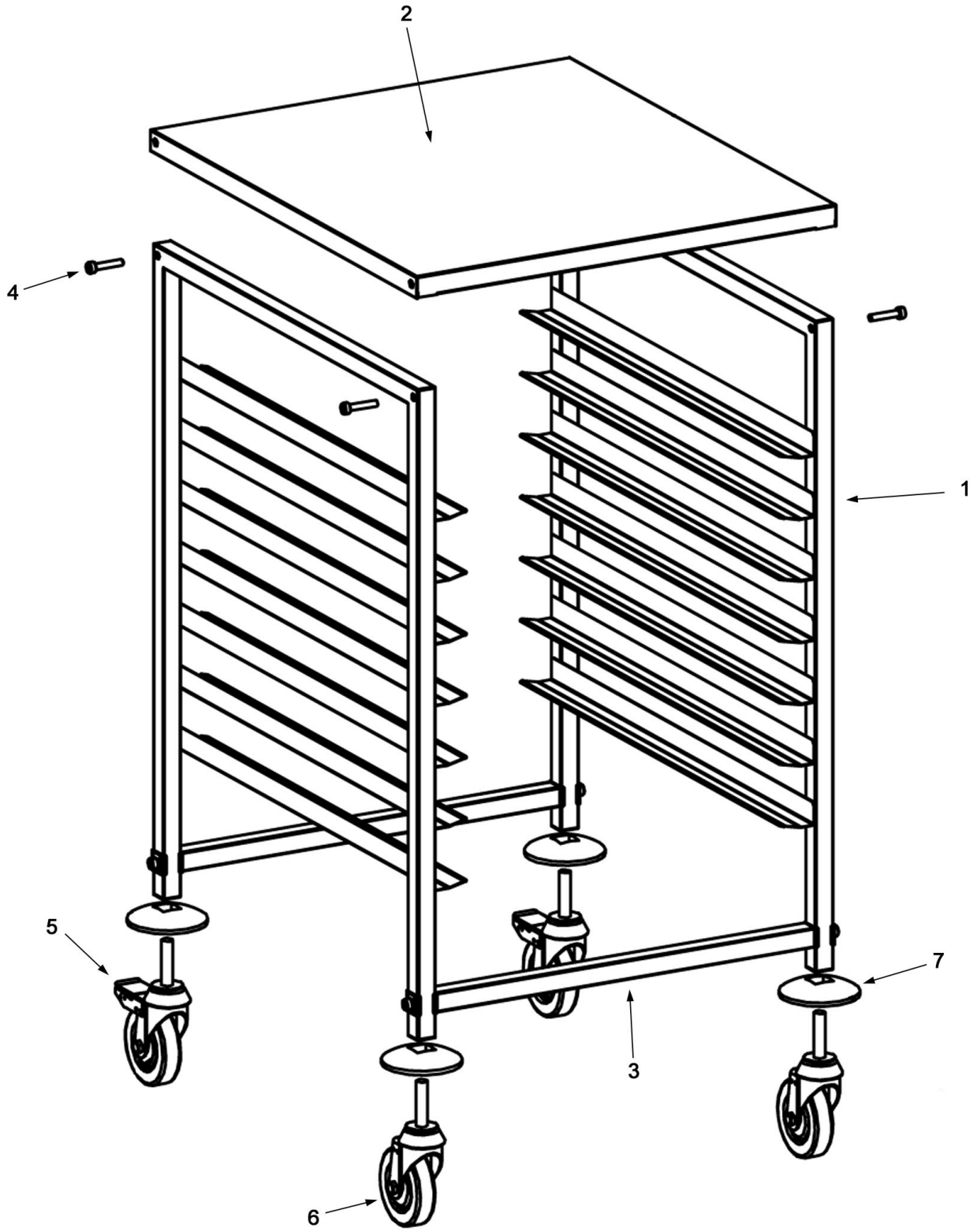

Bartscher	Abräumwagen 7EN60400 Artikel-Nr.: 300089	Explosionszeichnung 28.02.2018	Seite 1/2

Pos.	Artikelbeschreibung	Description of item	Artikel Nr./Item No.
1	Rahmen, seitlich	Side frame	E030008901
2	Abdeckung	Cover	E030008902
3	Querstrebe	Square holder	E030008903
4	Schraubenset	Screw set	E03000937
5	Rad m. Feststellbremse	Wheel w. locking brake	E03000935
6	Rad o. Feststellbremse	Wheel without locking brake	E03000934
7	Radpuffer	Wheel buffer	E030009807