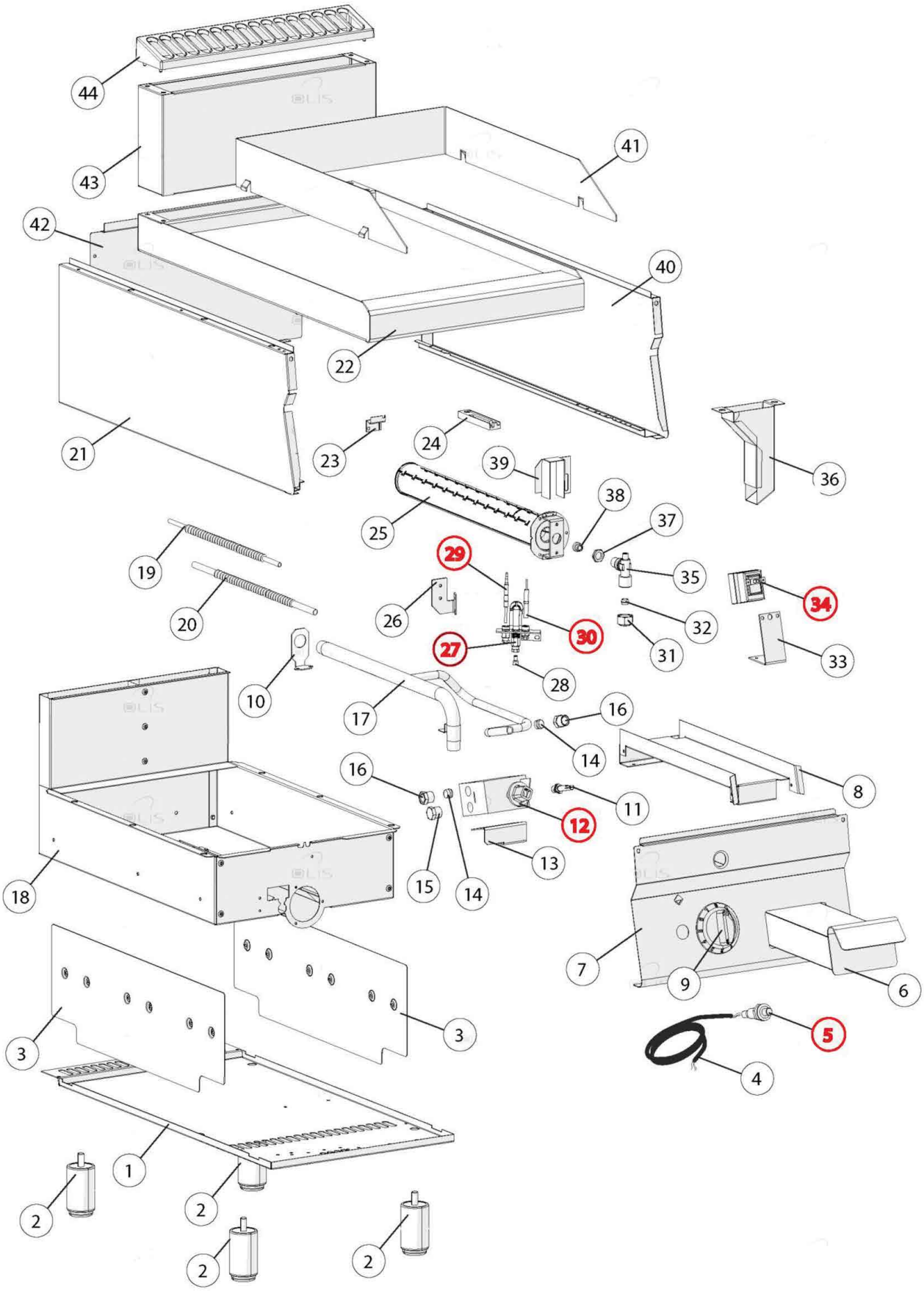

Bartscher	Griddleplatte 700FX-G396-GCR Artikel-Nr.: 2834431	Explosionszeichnung Datum 06.07.2022	Seite 1/2

Pos.	Artikelbeschreibung	Description of item	Artikel Nr./Item No.
0004	Schutz für Seitenwand	Protection for side cover	E0CR1369610
0007	Knebel	Knob	E02599302
0008	Kabelsatz	Cable set	E0BN2510698
0012	Halterung Thermostat	Support Thermostat	E0CR0935310
0014	Blende	Panel	E00900680
0015	Ventil 630 100-340° C	Valve 630 100-340° C	0CR0585671
0018	Verschraubung 3/8 Zoll	Screw connection 3/8 inch	E01888200
0021	Doppelkegelring D 12 mm	Double taper seal D 12 mm	024543
0022	Verbindungsrohr	Connector	E0MA459300
0024	Mutter D 12 mm, 20 x 1,5 mm	Nut D 12 mm, 20 x 1,5 mm	024542
0025	Düse D.12	Nozzle D.12	E0MA417810
0026	Verbindung	Connection	E06A014708
0027	Kontermutter	Coutner nut	E06A010820
0028	Luftregler	Air regulator	E0CR0736740
0029	Düse, Erdgas L, D 185	Nozzle, natural gas L, D 185	018936
0029	Düse, Propan, D 115	Nozzle, propane, D 115	023758
0029	Düse, Erdgas H-L, D 200	Nozzle, natural gas H-L, D 200	016130
0029	Düse, D130	Nozzle, D130	E02510411
0030	Zündkerze z. Kochstelle	Ignition plug f. hot plate	016796
0031	Zündflammbrenner	Pilot burner	E0BN2510389
0032	Zünddüse, Erdgas D27	Ignition nozzle, natural gas D27	E06A013230
0032	Zündgasdüse Backofen	Ignition gas nozzle f. oven	06A013240
0033	Thermoelement	Thermocouple	E01955500
0034	Halterung	Holder	E02568360
0035	Brenner	Burner	E08220050
0037	Kolbensitz	Piston seat	E0CR0907890
0038	Kolbenhalterung	Piston support	E0CR0907900