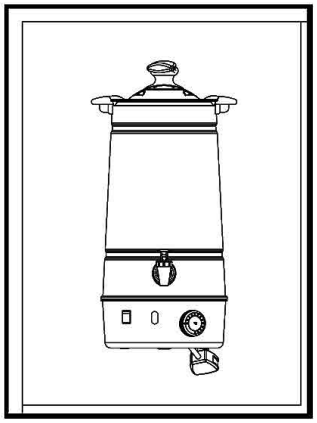

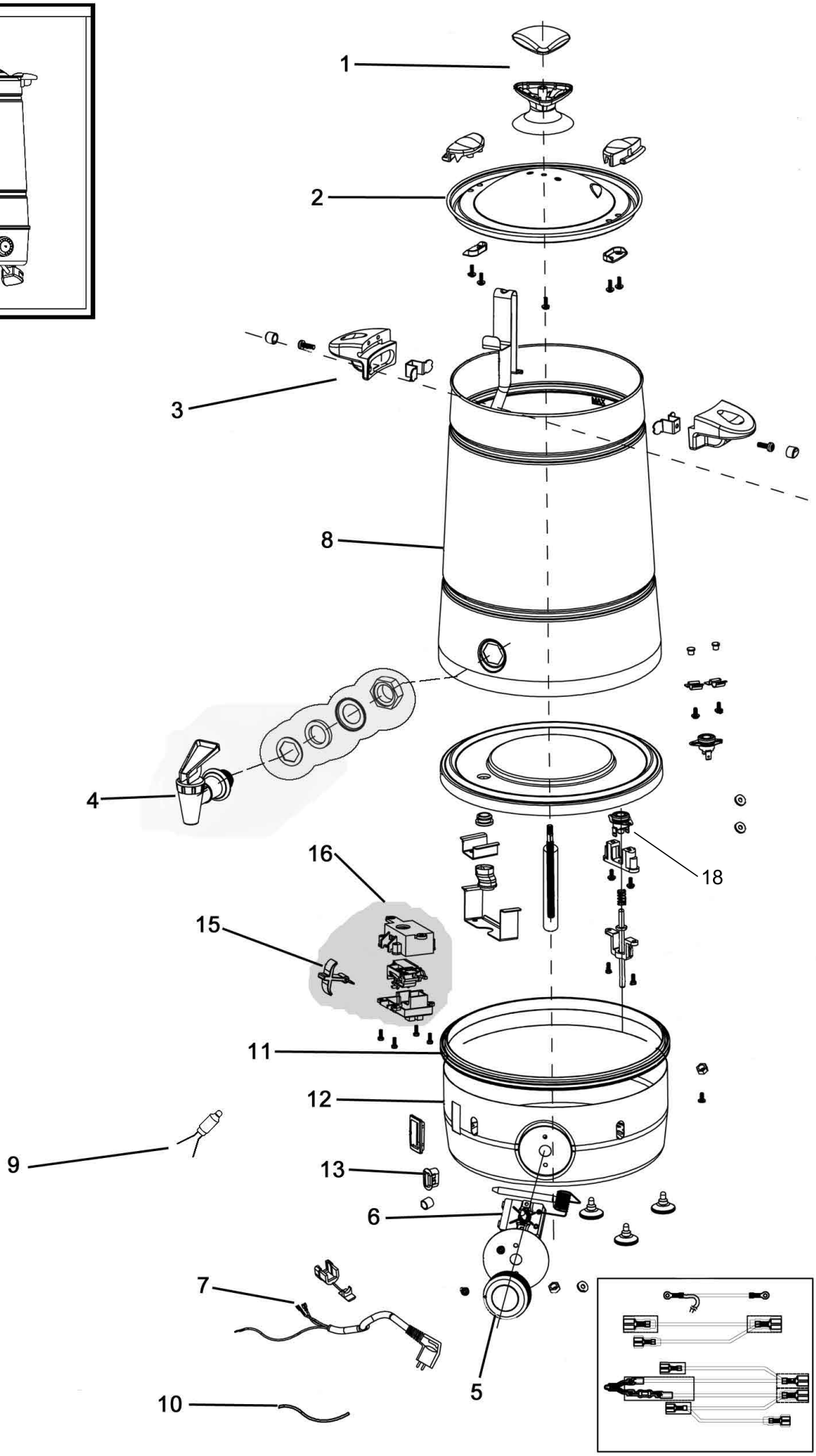

Bartscher	Glühweintopf 7l Artikel-Nr.: 200065	Explosionszeichnung 08.03.2023	Seite 1/2

Pos.	Artikelbeschreibung	Description of item	Artikel Nr./Item No.
1	Griff z. Deckel	Lid handle	02000641
2	Deckel	Lid	02000642
3	Griff z. Gehäuse	Lid for housing	02000643
4	Ablasshahn m. Verschraubung	drain tap w. nut a. washer	02000644
5	Knebel	Knob	02000645
6	Thermostat	Thermostat	02000646
7	Anschlusskabel	Power cord	02000647
8	Gehäuse m. Heizkörper	Body with heating element	02000648
9	Lampe	Lamp	02000649
10	Draht	connecting wire	020006410
11	Verbindung	Connecting ring	020006411
12	Boden	Bottom cover	020006412
13	Lampenglas	lamp lens	020006413
14	Fuß, Gummi	Rubber feet	020006414
15	Schalter z. Thermostat	Switch f. thermostat	E020006515
16	Schalter, komplett	Switch, complete	E020006516
18	Sicherheitsthermostat	Safety thermostat	E020006518