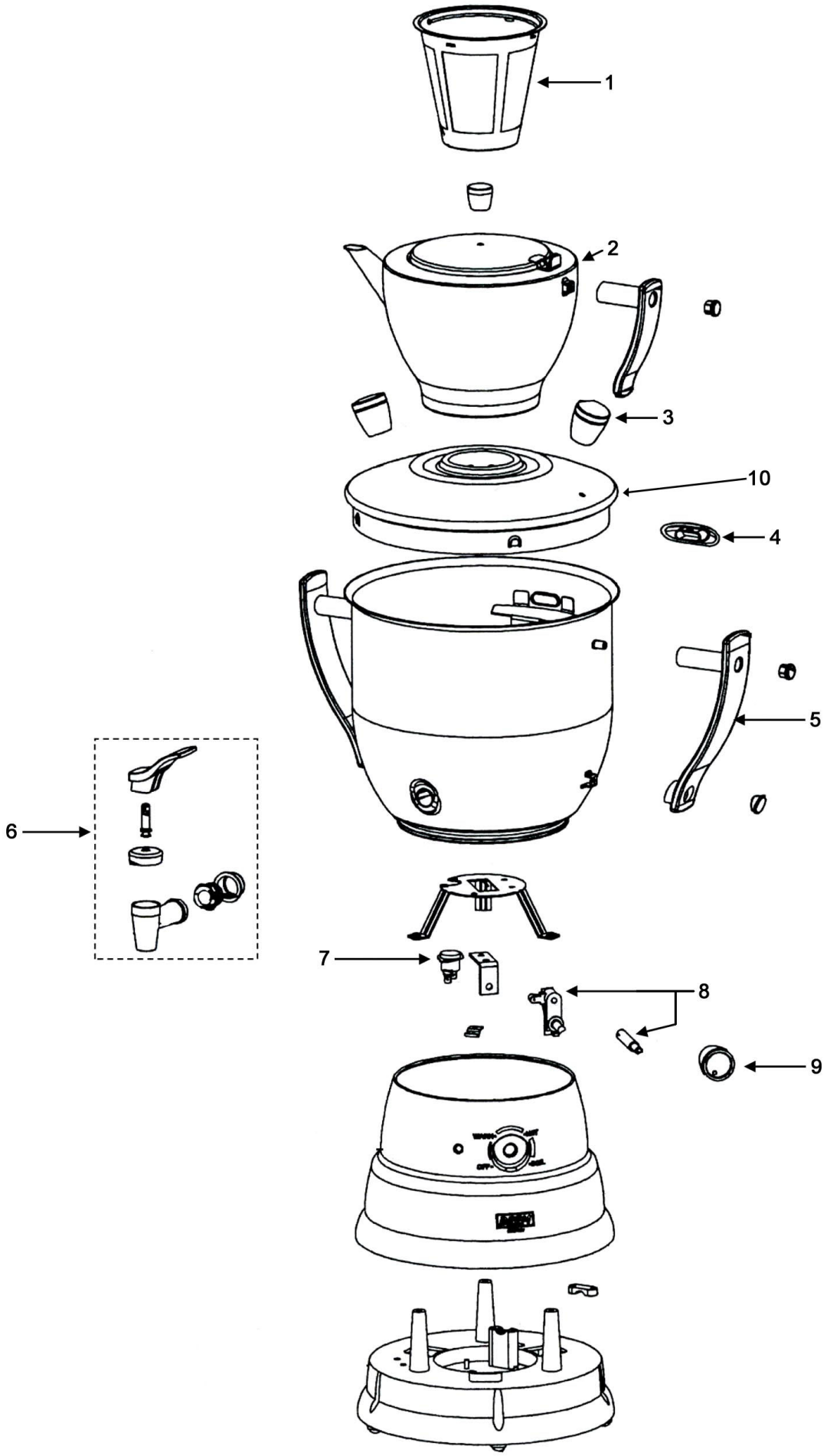

Bartscher	Samowar 3L Artikel-Nr.: 191001	Explosionszeichnung 19.02.2018	Seite 1/2

Pos.	Artikelbeschreibung	Description of item	Artikel Nr./Item No.
1	Teesieb	Tea strainer	0970303002
2	Teekanne 1,2 L	Teapot 1,2 L	01910012
3	Griff f. Deckel	Handle f. lid	0900461041
4	Dampfaustritt	Steam outlet	0900461051
5	Griff f. Wasserbehälter	Handle f. water container	019100112
6	Ablasshahn, schwarz komplett	Drain cock, black complete	0900461021
	Ablasshahn, Chrom kpl.	Drain cock, chrome cpl.	E0970103009
7	Trockengehschutz	Fuse	0900461071
8	Thermostat	Thermostat	0900461081
	Achse (einzeln)	Axle (single)	0900461082
9	Knebel	Knob	01910011
10	Deckel z. Waserbehälter	Lid f. water tank	E047123359010
o.Abb/n.pic	Kabelsatz m. Lampe	Cable set w. lamp	900461121
o.Abb/n.pic	Fuß, Silikon	Base, silicone	E041786350030