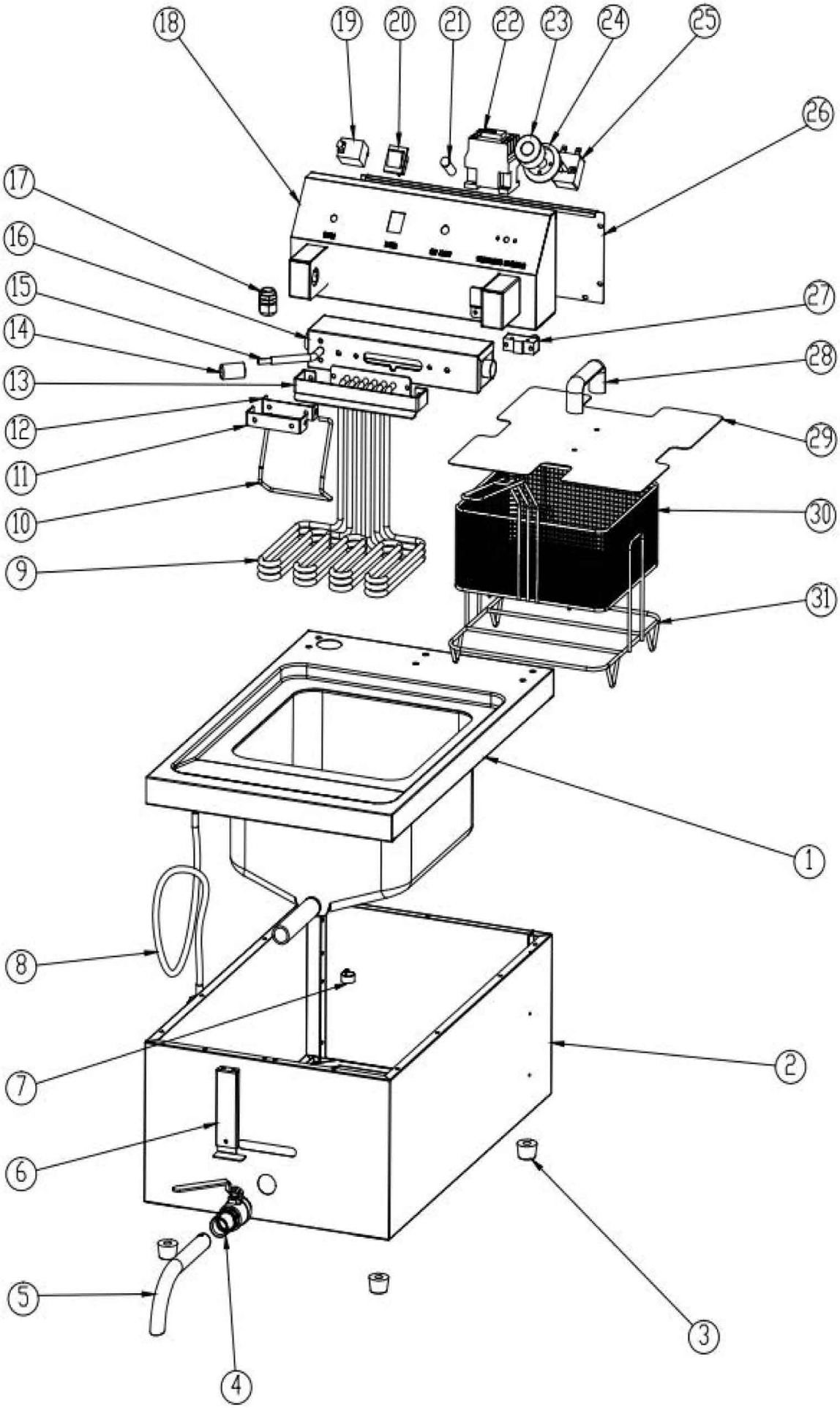

Bartscher	Fritteuse 12L-10 Artikel-Nr.: 162650	Explosionszeichnung Datum 04.10.2022	Seite 1/2

Pos.	Artikelbeschreibung	Description of item	Artikel Nr./Item No.
3	Fuß, Gummi	Base, rubber	E016265003
4	Fettablassrohrstutzen	Tap	E016265004
5	Fettablassrohr	Oil pipe	E016265005
9	Heizelement	Heating element	E016265009
14	Griff	Handle	E016265014
17	Kabelschutz	Cable protector	E016265017
19	Sicherheitsthermostat	Safety Thermostat	E016265019
20	Schalter Ein/Aus	Switch on/off	E0A162820E13
21	Kontrolllampe, Heizung	Control light, heating	E0A162820E17
22	Schütz	Contactor	E016265022
23	Knebel	Knob	E0A162820E14
24	Skalenring	Scale ring	E0A162820E15
25	Thermostat (EGO)	Thermostat (EGO)	E0A16282855
27	Mikroschalter	Microswitch	E0A162820E19
28	Griff	Lid handle	E016265028
29	Deckel	Lid	E016265029
30	Korb	Basket	162653
31	Korbauflage	Basket Support	E016265031