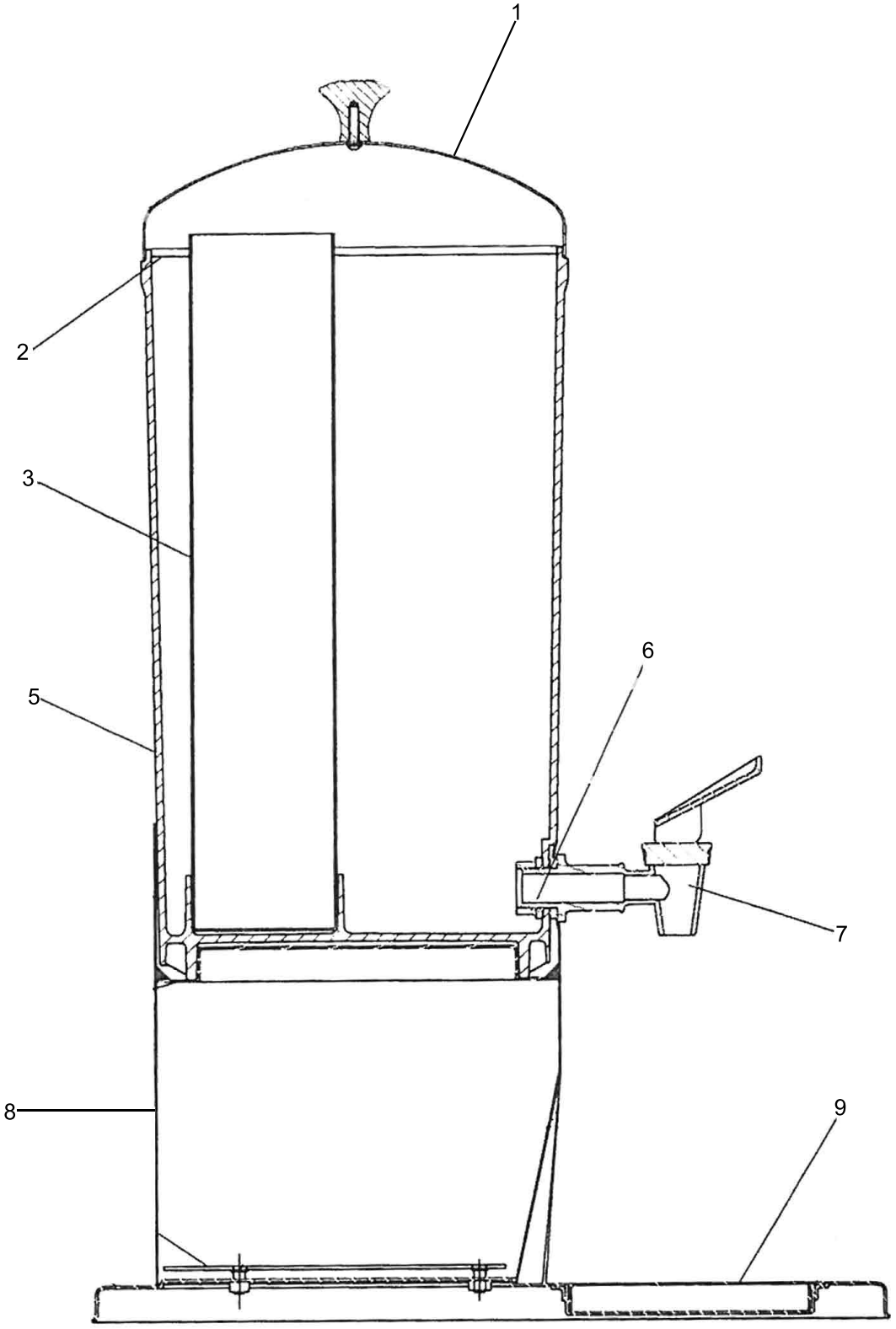

Bartscher	Getränke-Dispenser 5L Artikel-Nr.: 150996	Explosionszeichnung 07.07.2021	Seite 1/2

Pos.	Artikelbeschreibung	Description of item	Artikel Nr./Item No.
1	Deckel	Lid	E015099601
2	Halterung	Holder	E015099602
3	Eisröhre	Ice tube	E015099603
5	Behälter	Container	E015099605
6	Dichtung, Silikon	Sealing, silicone	E015099606
7	Ablasshahn	Drain cock	E015099607
8	Gehäuse - Unterteil	Housing, lower part	E015099608
9	Abtropschale	Drip tray	E015099609