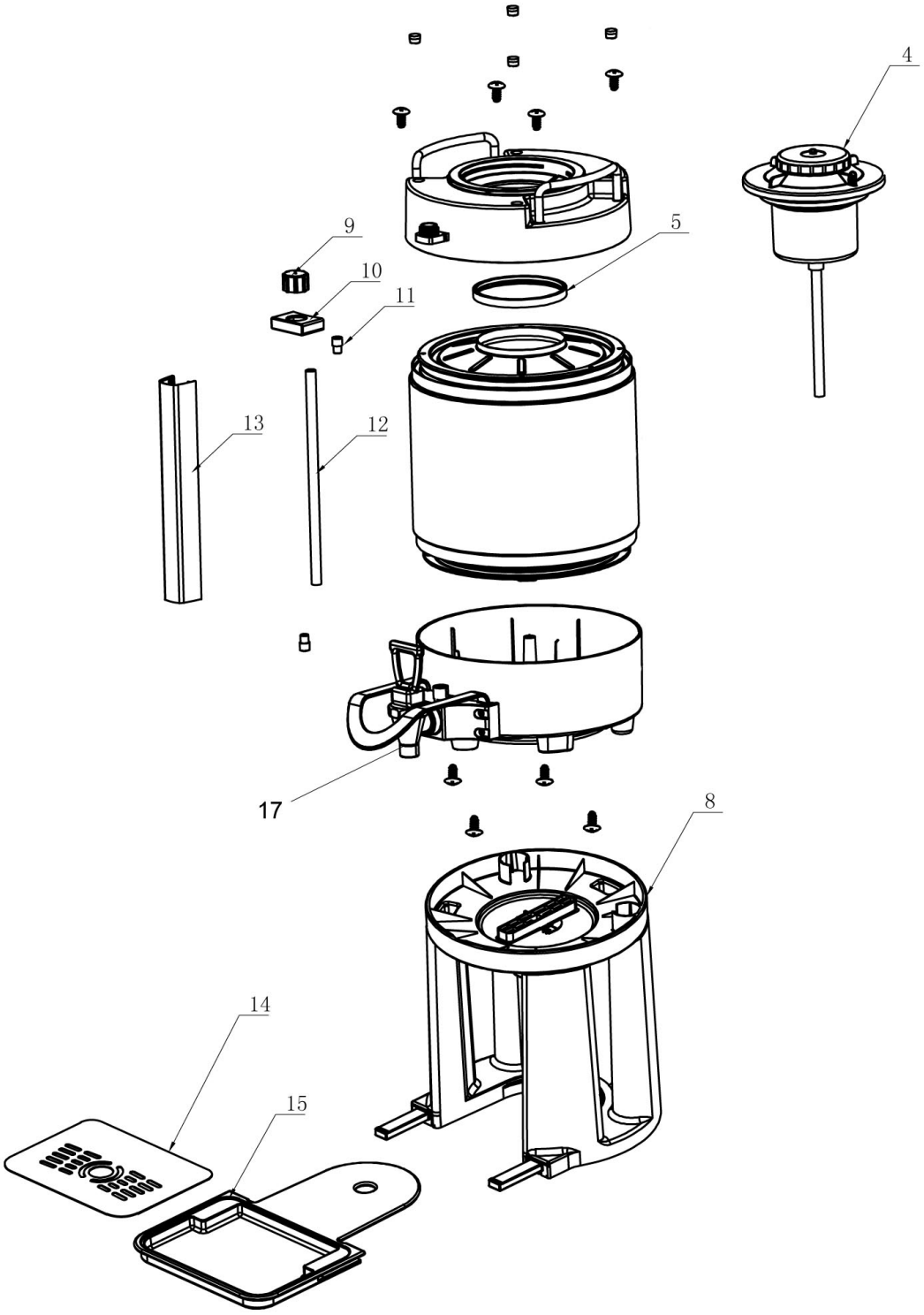

Bartscher	Iso-Dispenser 8L Artikel-Nr.: 150990	Explosionszeichnung 11.11.2019	Seite 1/2

Pos.	Artikelbeschreibung	Description of item	Artikel Nr./Item No.
4	Deckeleinheit	Lid unit	E0112327
5	Dichtung	Sealing	E0112330
8	Gehäuse - Unterteil	Housing - lower part	E0112322
9	Kappe	Cap	E0112328
10	Halterung	Holder	E0112329
11	Abdeckung	Cover	E0112333
12	Füllstandanzeige	Fill level indicator	E0112332
13	Gehäuse z. Füllstandanzeige	Housing f. fill level indicator	E0112335
14+15	Abtropfblech	Drip tray	E0112323
17	Ablasshahn, komplett	Drain cock, complete	E0112336