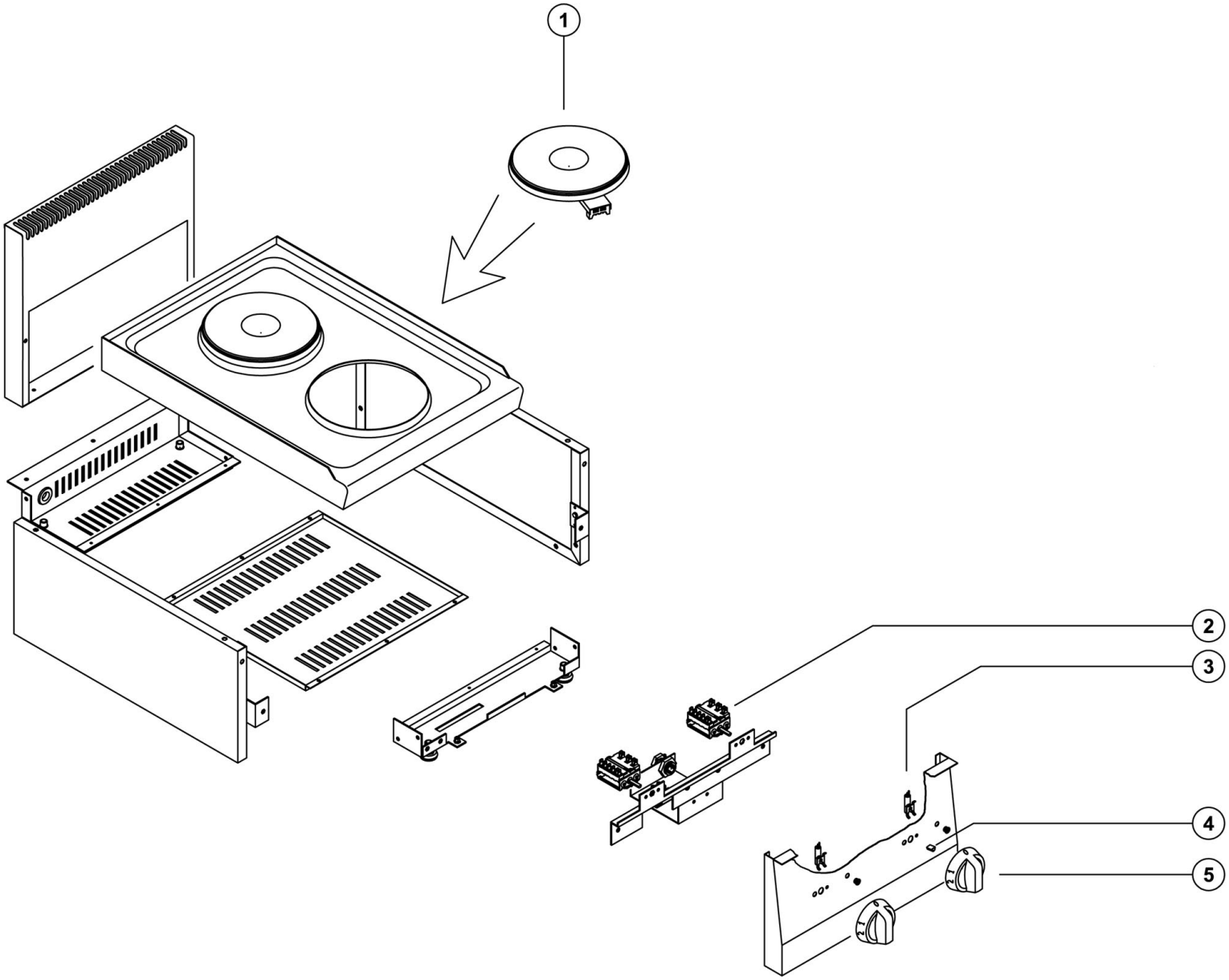

Bartscher	Elektroherd 600 2PLTG Artikel-Nr.: 131723	Explosionszeichnung 06.06.2019	Seite 1/2

Pos.	Artikelbeschreibung	Description of item	Artikel Nr./Item No.
1	Kochplatte	Cooking plate	E06001064
2	7-Takt Schalter mit Anschlussfahnen	7 cycles switch with flat pin	06030014
3	Kontrolllampe weiß	White indicator light	06061072
4	Feder z. Knebel	Spring f. knob	05900242
5	Knebel m. Feder	Knob w. spring	02008677