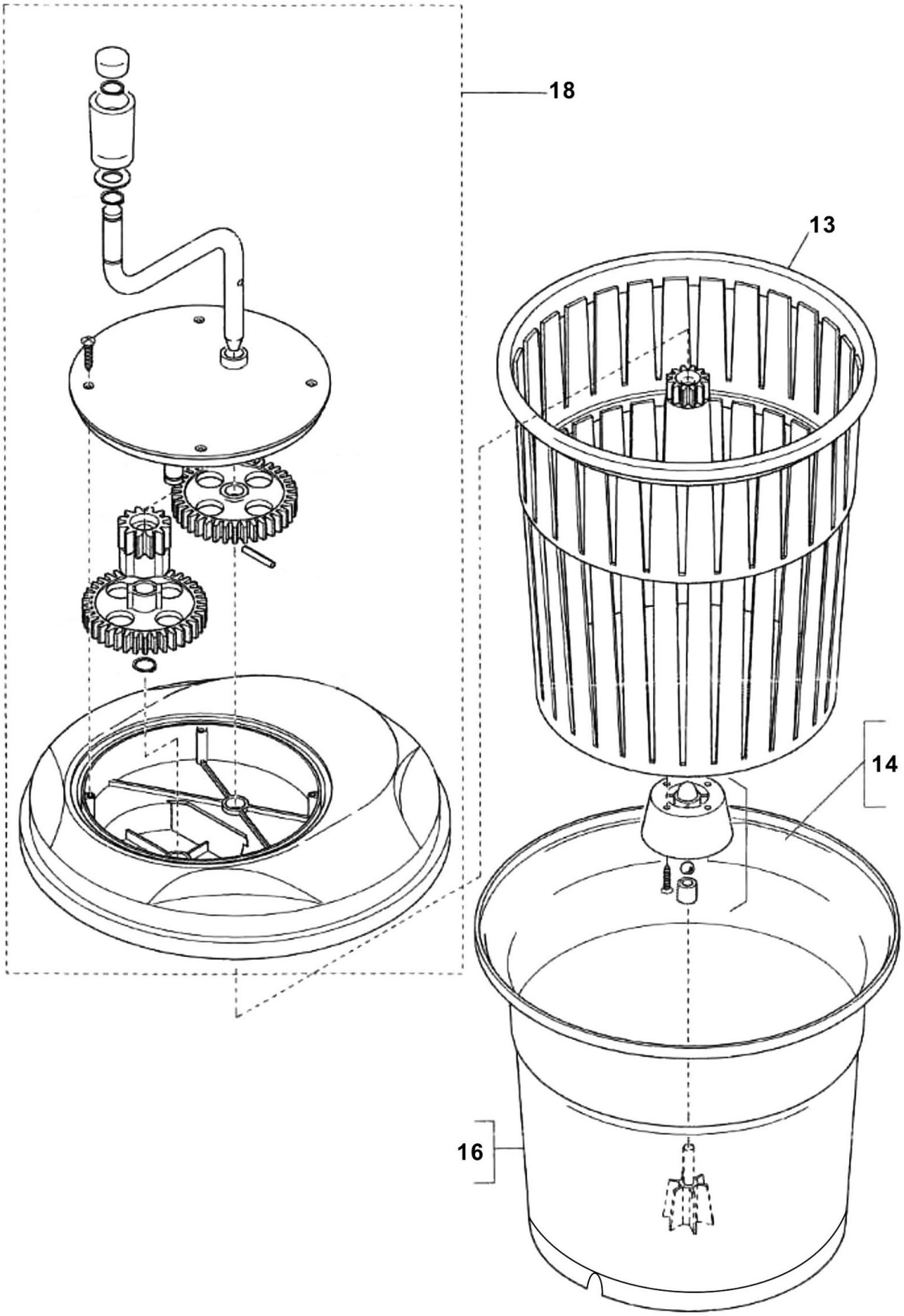

Bartscher	Salatschleuder K1-25L Salatschleuder K1-12L Artikel-Nr.: 120709, 120710	Explosionszeichnung 15.01.2018	Seite 1/2

Pos.	Artikelbeschreibung	Description of item	Artikel Nr./Item No.
13	Schleudersieb (120710)	Draining colander (120710)	E012071013
13	Schleudersieb (120709)	Draining colander (120709)	E012070913
14	Lager, unten	Lower bearing	E012070914
16	Gehäuse (120710)	Housing (120710)	E012071016
16	Gehäuse (120709)	Housing (120709)	E012070916
18	Deckel, komplett (120710)	Lid, complete (120710)	E012071018
18	Deckel, komplett (120709)	Lid, complete (120709)	E012070918
o.Abb/n.pic	Ablaufschlauch 1,60 m, Kunststoff (120709)	Drain pipe 1,6 m, plastic (120709)	E01207091