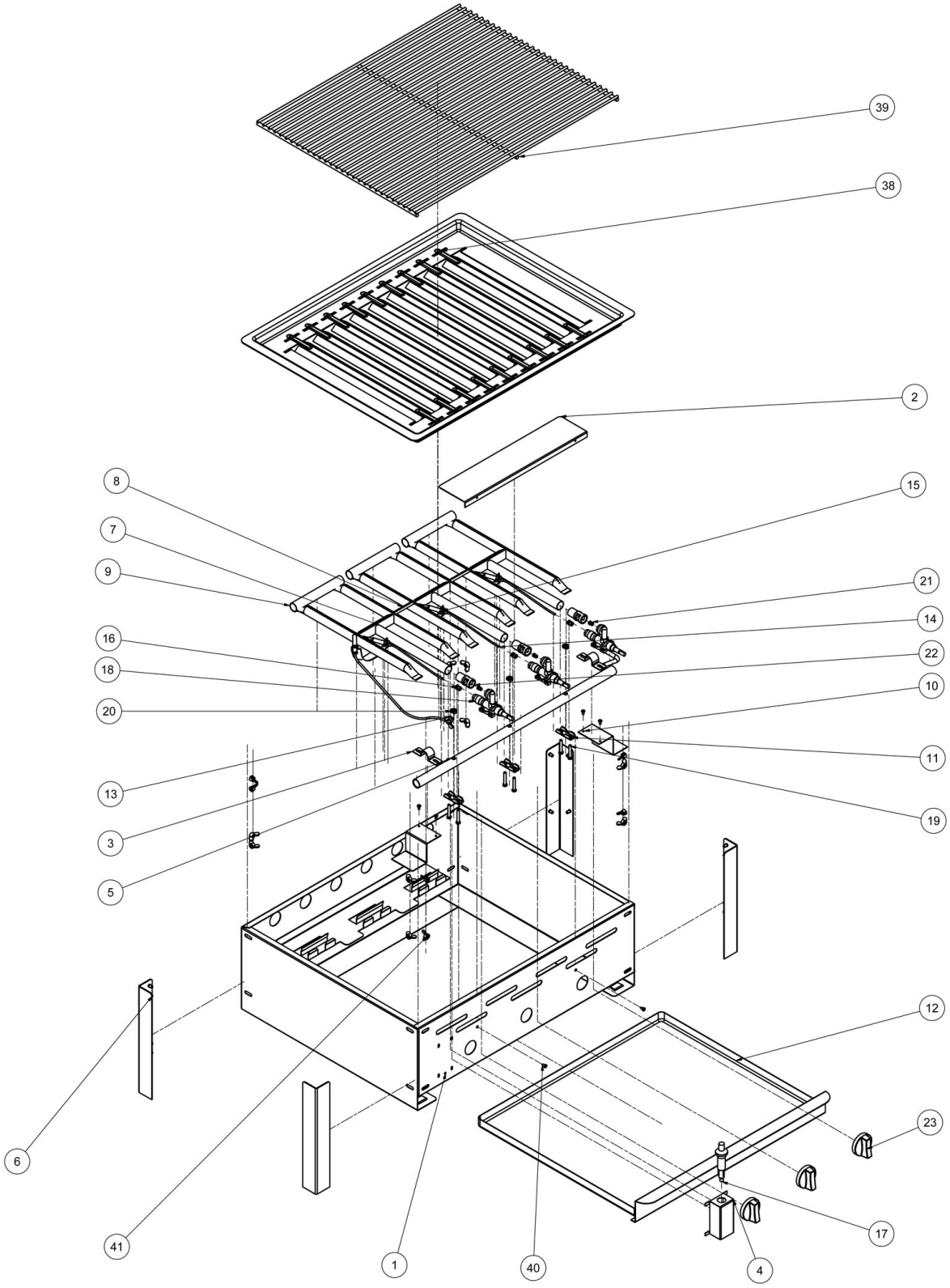

Bartscher	Gas- Kombi Tischbräter TB1100R Artikel-Nr.: 1062303	Explosionszeichnung 25.06.2020	Seite 1/2

Pos.	Artikelbeschreibung	Description of item	Artikel Nr./Item No.
5	Zuleitung	Feeder	053811
6	Tischbein - Set, 4 Stück	Feet - set, 4 pcs	E01562
9	Brenner-Set	Burner set	053818
9	Brenner	Burner	053819
12	Fettauffangbehälter	Grease drip container	053807
13 + 17	Piezozünder m. Zündkerze	Piezo igniter w. ignition plug	058351
15	Thermoelement	Thermocouple	053816
18	Gashahn m. Verschraubung	Gas tap w. screw connection	053814
21	Düse, 30 mbar f. Spanien	Nozzle, 30 mbar f. Spain	056988
23	Knebel	Knob	058104
38	Flammenabdeckung	Flame cover	053806
39	Grillrost	Grill grid	053805
o.Abb/n.pic	Magneteinsatz z. Gashahn	Magnetic insert f. gas tap	010241
o.Abb/n.pic	Schneidringverschraubung	Screw connection f. cutting ring	060891
o.Abb/n.pic	Schlauch f. Propananschluss	Hose f. propane connection	0440830
o.Abb/n.pic	Fuß - Set höhenverstellbar, 4 Stück	Base set, height-adjustable, 4 pc.	E01456