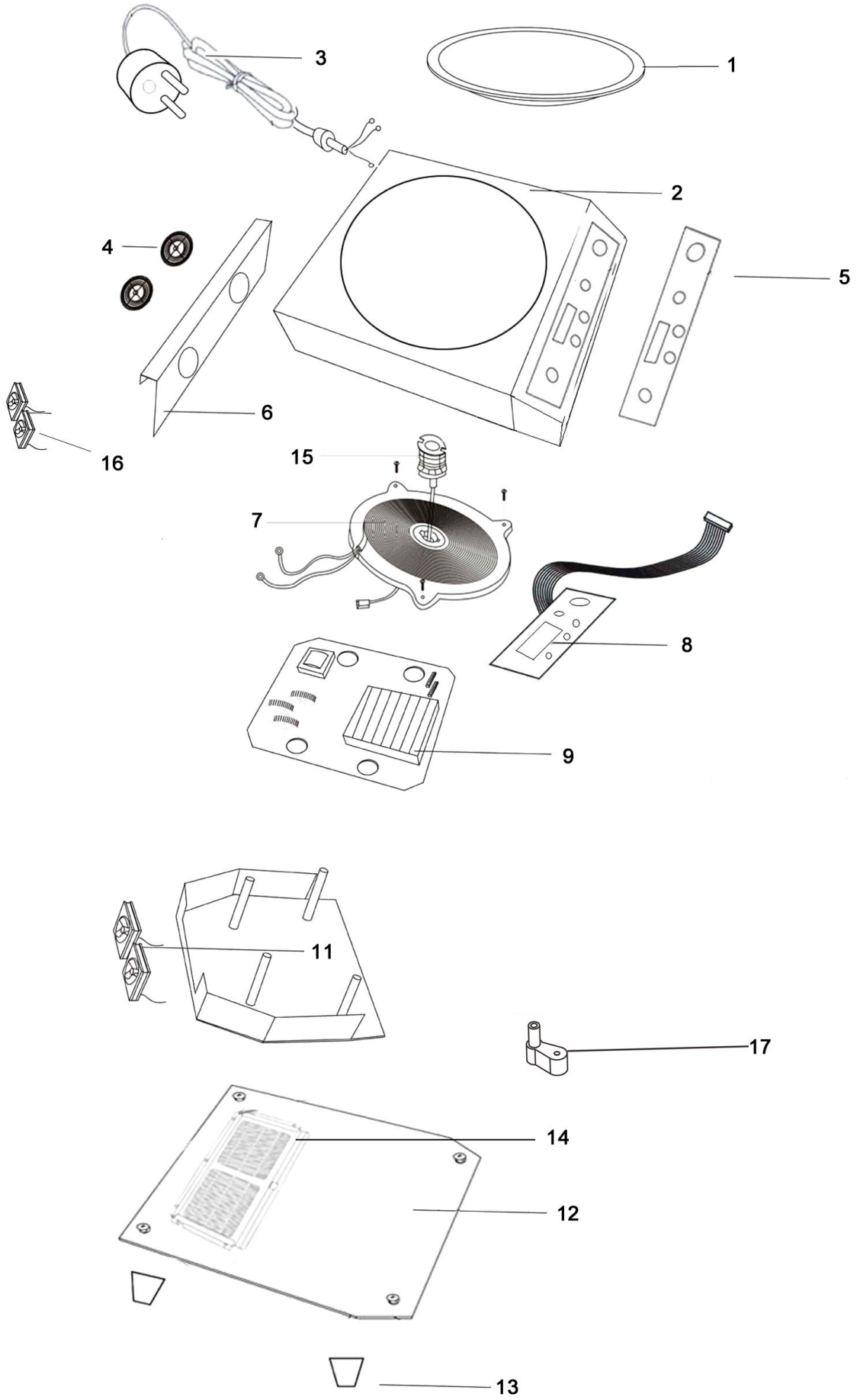

Bartscher	Induktionswok IW 35 Artikel-Nr.: 105986	Explosionszeichnung 04.10.2017	Seite 1/2

Pos.	Artikelbeschreibung	Description of item	Artikel Nr./Item No.
1	Schale, Keramik, schwarz	Concave, ceramic, black	E01059861
2, 5, 6	Gehäuse oberhalb komplett	Housing part, upper, complete	E01059862
3	Anschlusskabel	Power cord	01059833
4	Abdeckung z. Lüfter	Fan cover	01059834
5	Gehäuse oberhalb komplett	Housing part, upper, complete	=> Pos. 2
6	Gehäuse oberhalb komplett	Housing part, upper, complete	=> Pos. 2
7	Induktionsspule	Induction coil	E01059837
8	Bedienpanel, BT-350A2-2 Dis V01	Control panel, BT-350A2-2 Dis V01	01059832
9	Hauptplatine	Mainboard	E01059869
11	Lüfter - Set, groß	Big fan set	010598011
12	Bodenplatte	Bottom plate	E010598312
13	Fuß	Base	010598013
14	Filter	Filter	01059354M
15	Sensor	Sensor	E010598315
16	Lüfter - Set, klein	Small fan set	E01059805
17	Halterung z. Heizspule	Support f. heating coil	E010584317