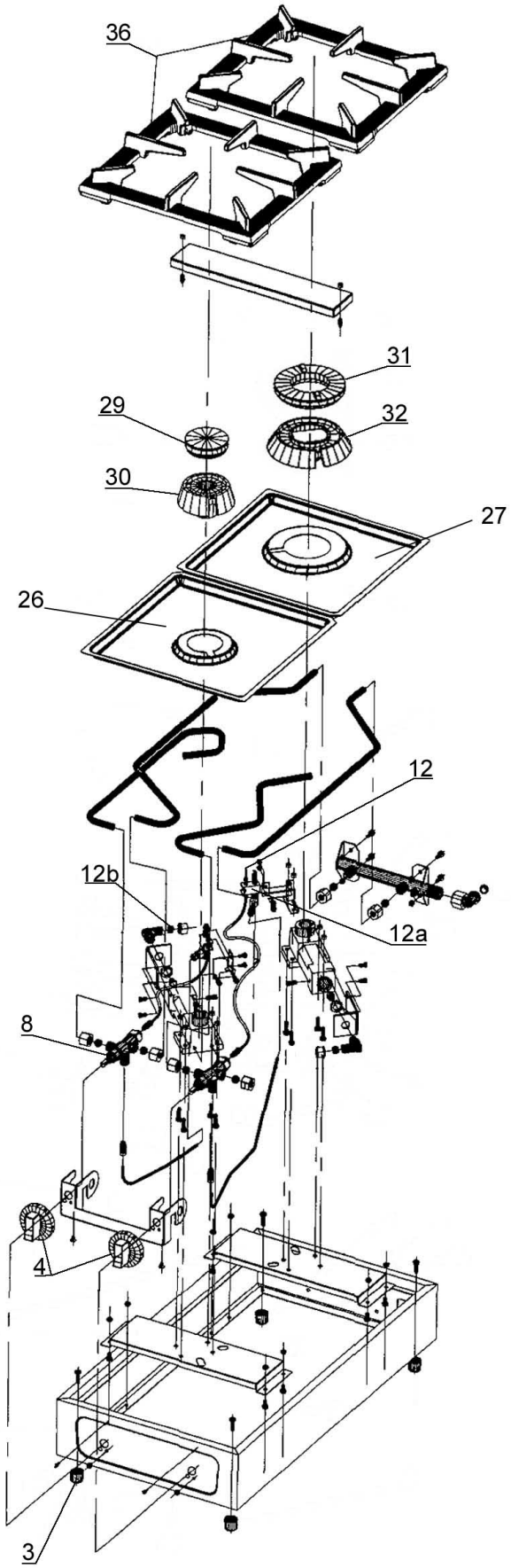

Bartscher	Gaskocher 2K1100-H Artikel-Nr.: 1057503	Explosionszeichnung 16.03.2015	Seite 1/2

Pos.	Artikelbeschreibung	Description of item	Artikel Nr./Item No.
3	Fuß	Base	E0MPIEBIG
4	Knebel z. Gaskocher	Knob f. gas cooker	n.m.lieferbar/n.m.available
	Knebel, silber	Knob, silver	n.m.lieferbar/n.m.available
	Ring, schwarz f. E0MMA60MET	Ring, black f. E0MMA60MET	n.m.lieferbar/n.m.available
	Knebel, aktuelles Modell ersetzt alle o.g. Modelle	Knob, actual model, replacement part, for all above mentioned models	E0MMA60GF
8	Gashahn	Gas cock	0RU700S
12	Thermoelement 800 mm	Thermocouple 800 mm	01916000
12a	Zündbrenner m. Allgasdüse	Ignition burner w. nozzle	010912
12b	Düse, Propan, D 110, 50 mbar	Nozzle, propane D 110, 50 mbar	061405
	Düse, Propan, D 90, 50 mbar	Nozzle, propane, D 90, 50 mbar	061406
	Düse, Erdgas D 180R, 20 mbar	Nozzle, nat. gas D 180R, 20 mbar	E0MIN180R
	Düse, Erdgas D 150, 20 mbar	Nozzle, nat. gas D 150, 20 mbar	E0MIN150
	Düse, Propangas D125, 30 mbar	Nozzle, prop. gas D125, 30 mbar	E0MIN125
	Düse, Propangas D105, 30 mbar	Nozzle, prop. gas D105, 30 mbar	E0MIN105
26	Fettauffangschale	Grease drip pan	E0105750326
27	Fettauffangschale	Grease drip pan	E0105750327
29	Brennerdeckel 4,5 kW	Burner cap 4,5 kW	E0SPAR65
30	Brennertulpe 4,5 kW	Burner body 4,5 kW	E0BRUR
31	Brennerdeckel 6,5 kW	Burner cap 6,5 kW	E0SPA65DC
32	Brennertulpe 6,5 kW	Burner body 6,5 kW	E0BRUDC
36	Rostaufsatz	Grid attachment	051050
o.Abb./ no pic.	Niederdruckregler Typ EN61-DS	Low-pressure controller type EN61-DS	00115000
	Schlauchbruchsicherung, 50 mbar	Hose failure safety device, 50 mbar	00285000
	Winkel einschraubbar	Angle bracket screwable	007051
	Schlauchverbinder, G1/4, LH	Hose connector, G1/4, left-hand th.	14040
	Schlauchleitung, Mitteldruck	Hose line, medium pressure	0445530