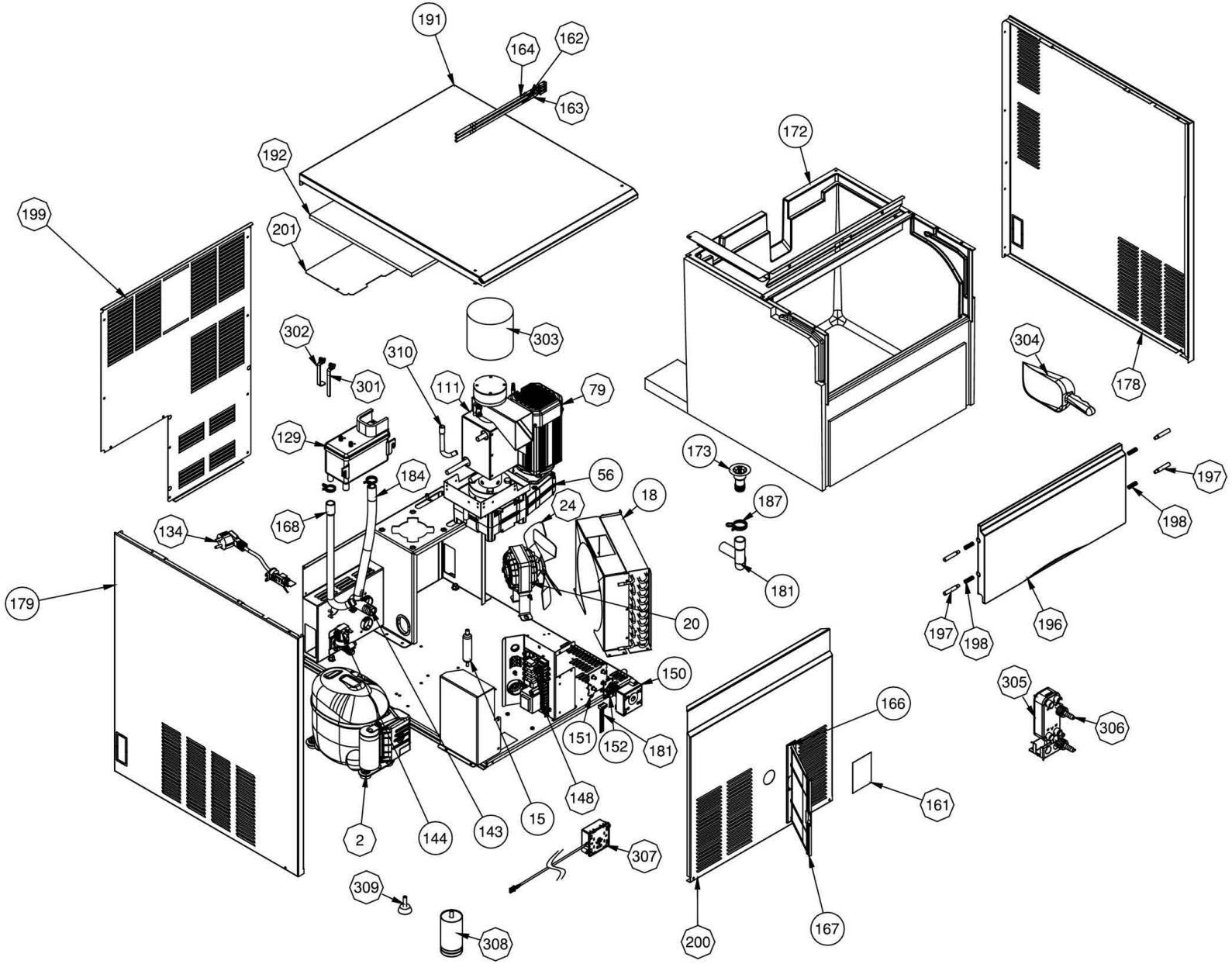


| | | | |
|---|---|---|---|
| Bartscher | Eisflockenbereiter F 130<br>Artikel-Nr.: 104636 | Explosionszeichnung<br>Datum 28.04.2023 | Seite 1/4 |

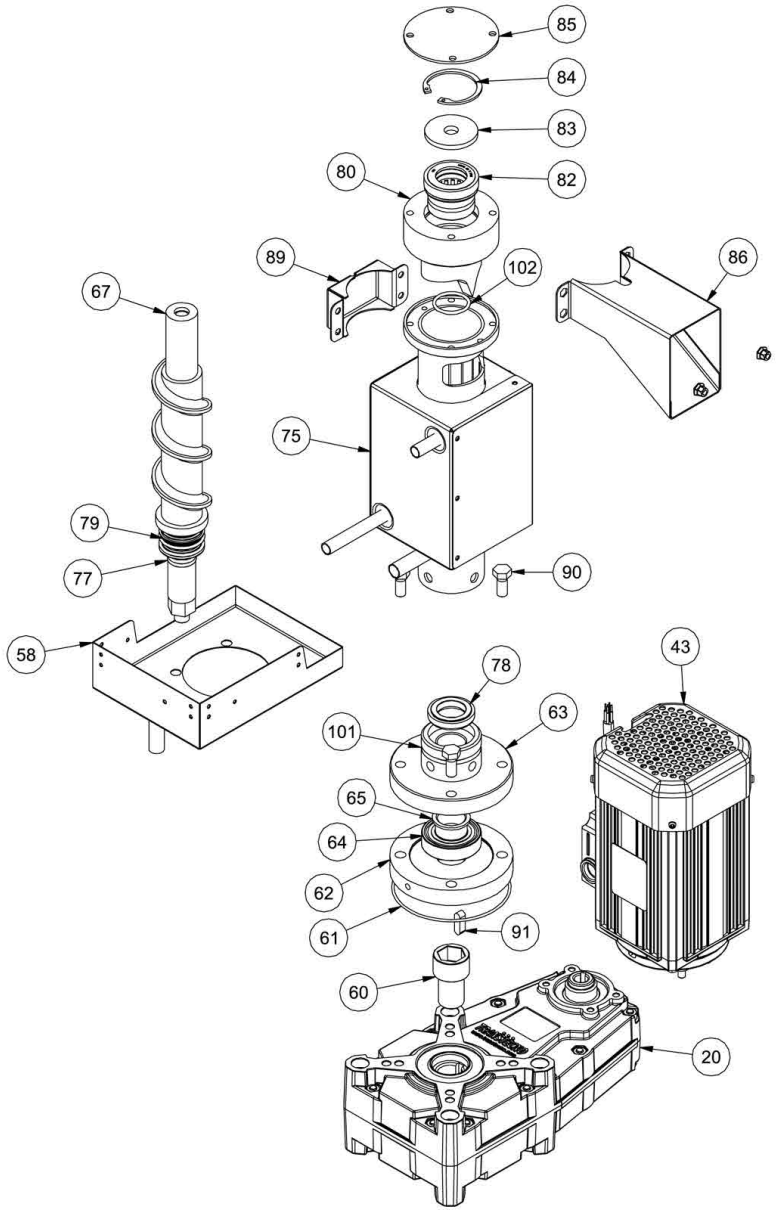


| | | | |
|---|---|---|---|
| Bartscher | Eisflockenbereiter F 130<br>Artikel-Nr.: 104636 | Explosionszeichnung<br>Datum 28.04.2023 | Seite 3/4 |

| Pos. | Artikelbeschreibung | Description of item | Artikel Nr./Item No. |
|---|---|---|---|
| 20 | Motor | Motor fan | E0185624870 |
| 24 | Lüfterflügel | Fan blade | E018740023 |
| 2 | Kompressor R290 | Compressor | E0191661140 |
| 187 | Schelle D28 | Clamp D28 | E019281326 |
| 15 | Trockner | Dryer | E019300802 |
| 304 | Eisschaufel | Ice shovel | E019500100 |
| 306 | Schlauch | Hose | E0198200030 |
| 144 | Wassereinlassventil | Water inlet valve | E019865542 |
| 167 | Luftfilter | Air filter | E0253390140 |
| 198 | Feder | Spring | E025474590 |
| 197 | Zapfen | Pivot | E025560160 |
| 308 | Fuß D50 H100-120 | Foot D50 - H100-120 | E025570708 |
| 173 | Ablauf | Drain | E025685311 |
| 143 | Rohr | Pipe | E025685312 |
| 166 | Halterung | Filter support frame | E0257256400 |
| 181 | Ablaufschlauch | Drain hose | E025782026 |
| 312 | Flachkabel 10Pole | Flat cable 10 poles | E0331891130 |
| 152 | Taste | Capacitive button | E0335803610 |
| 162 | Kondensatorfühler | Condenser probe | E0335803800 |
| 163 | Temperaturfühler Eiswürfelbehälter | Storage temp. Probe | E0335803810 |
| 164 | Verdampferfühler | Evaporator probe | E0335803820 |
| 168 | Schlauch | Hose | E038778802 |
| 134 | Anschlusskabel | Power cord | E081300024 |
| 196 | Klappe z. Eisfach | Ice container flap | E081301057 |
| 309 | Fuß, höhenverstellbar | Foot, height-adjustable | E081502119 |