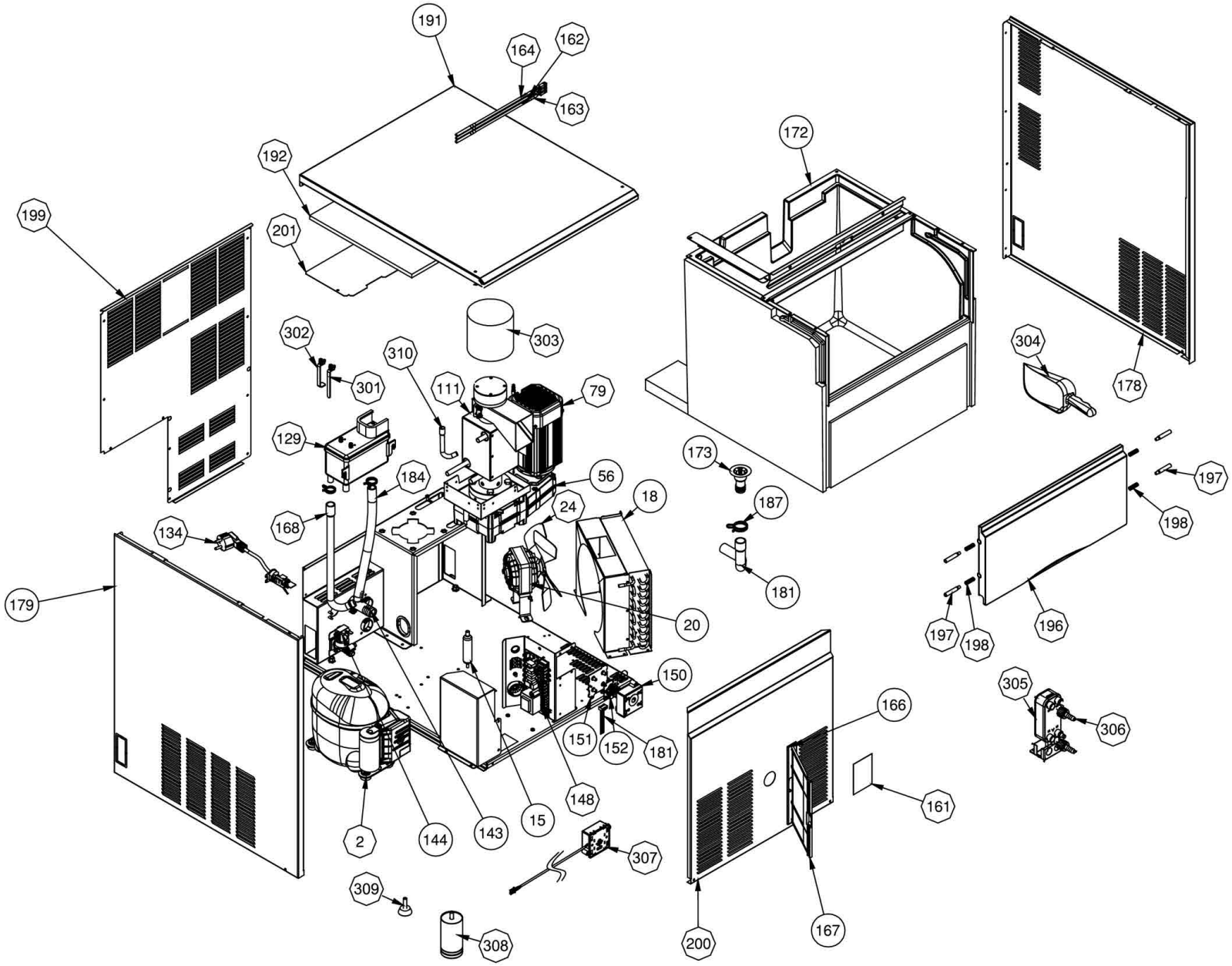

Bartscher	Eisflockenbereiter F 90 Artikel-Nr.: 104609	Explosionszeichnung Datum 06.09.2022	Seite 1/3

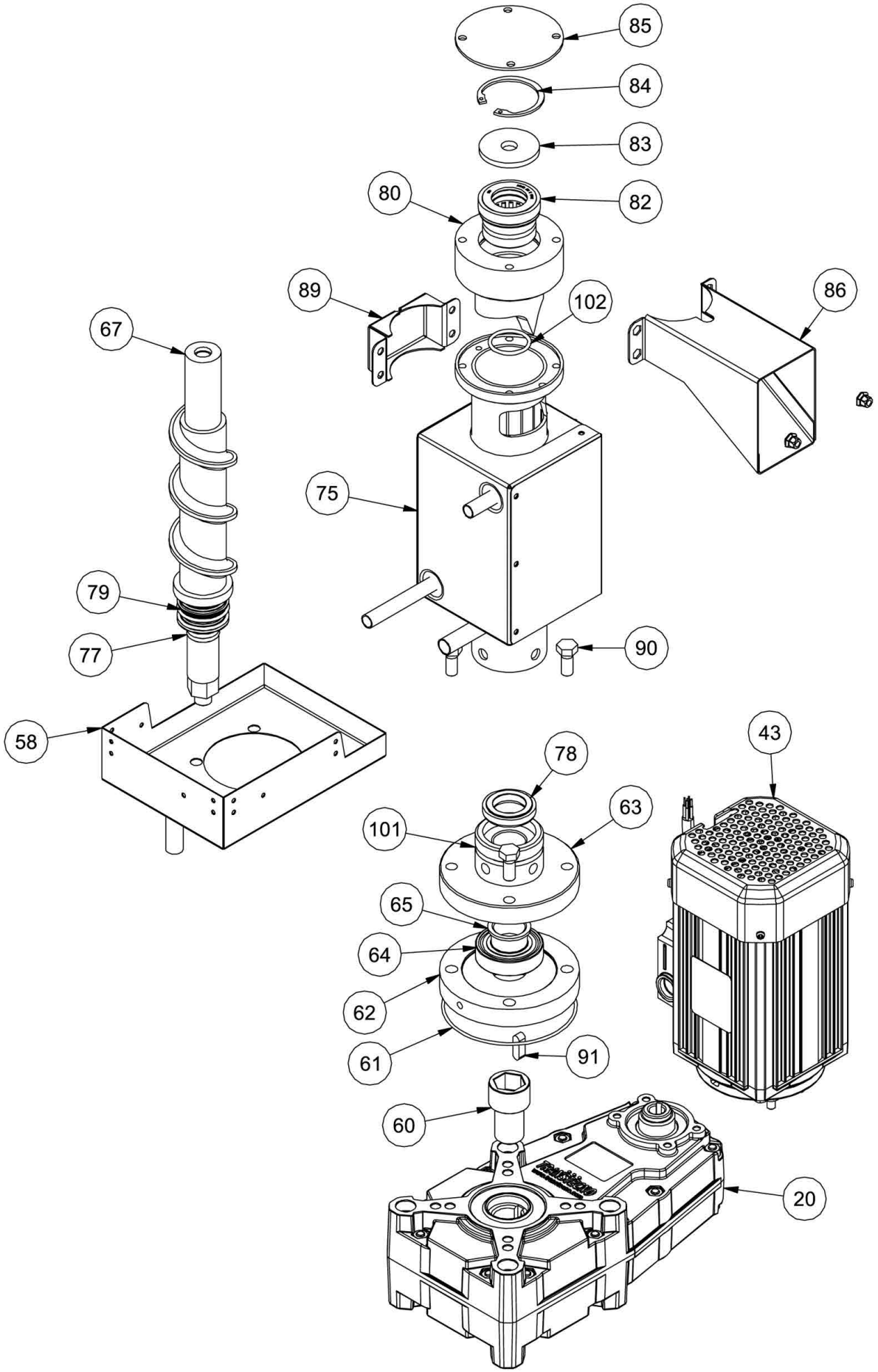

Bartscher	Eisflockenbereiter F 90 Artikel-Nr.: 104609	Explosionszeichnung Datum 06.09.2022	Seite 2/3

Pos.	Artikelbeschreibung	Description of item	Artikel Nr./Item No.
20	Motor	Motor fan	E0CM185624870
24	Lüfterflügel	Fan blade	E018740023
2	Kompressor R290	Compressor	E0CM191661140
187	Schelle D28	Clamp D28	E019281326
15	Trockner R134A	Dryer R134A	E019300802
304	Eisschaufel	Ice shovel	E019500100
306	Schlauch	Hose	E0CM198200030
144	Wassereinlassventil	Water inlet valve	E019865542
167	Luftfilter	Air filter	E0253390140
198	Feder	Spring	E025474590
197	Zapfen	Pivot	E025560160
308	Fuß D50 H100-120	Foot D50 - H100-120	E025570708
173	Ablauf	Drain	E025685311
143	Rohr	Pipe	E025685312
166	Halterung	Filter support frame	E0CM257256400
181	Ablaufschlauch	Drain hose	E025782026
312	Flachkabel 10Pole	Flat cable 10 poles	E0CM331891130
152	Taste	Capacitive button	E0CM335803610
162	Kondensatorfühler	Condenser probe	E0CM335803800
163	Temperaturfühler Eiswürfelbehälter	Storage temp. Probe	E0CM335803810
164	Verdampferfühler	Evaporator probe	E0CM335803820
168	Schlauch	Hose	E038778802
134	Anschlusskabel	Power cord	E081300024
196	Klappe z. Eisfach	Ice container flap	E081301057
309	Fuß, höhenverstellbar	Foot, height-adjustable	E081502119