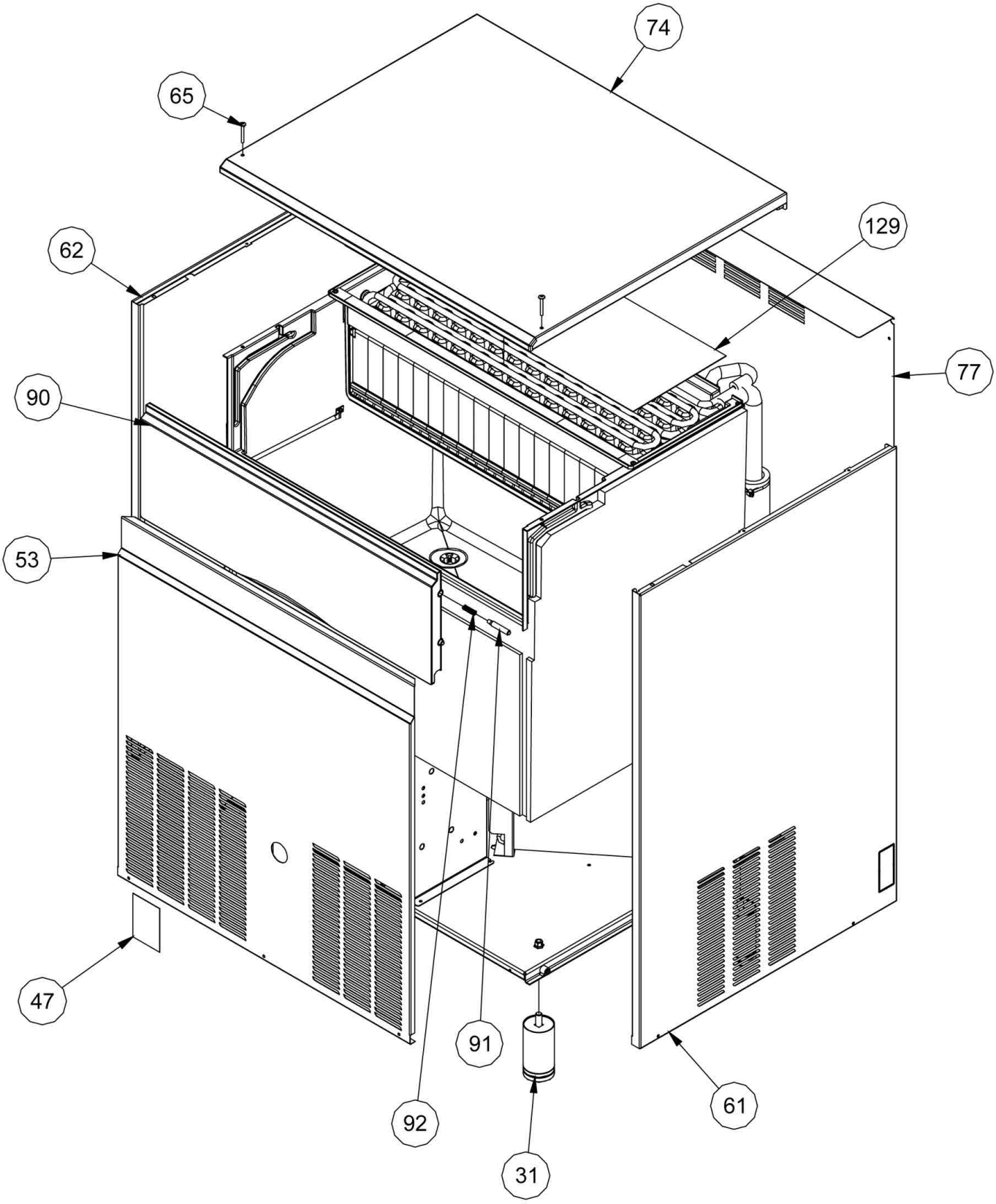

Bartscher	Eiswürfelbereiter B 86 Plus Artikel-Nr.: 104593	Explosionszeichnung Datum 24.01.2023	Seite 1/4

Pos.	Artikelbeschreibung	Description of item	Artikel Nr./Item No.
31	Fuß D50 H100-120	Foot D50 - H100-120	E025570708
61	Abdeckung, rechts	Shield right	E025330948
62	Abdeckung, links	Shield left	E025330949
74	Abdeckung, oben	Shield top	E081301073
77	Rückwand	Rear wall	E025700077
90	Klappe z. Eisfach	Ice container flap	E081301058
91	Zapfen	Pivot	E025560160
92	Feder	Spring	E025474590
129	Abdeckung z. Verdampfer	Evaporator shield	E025160595

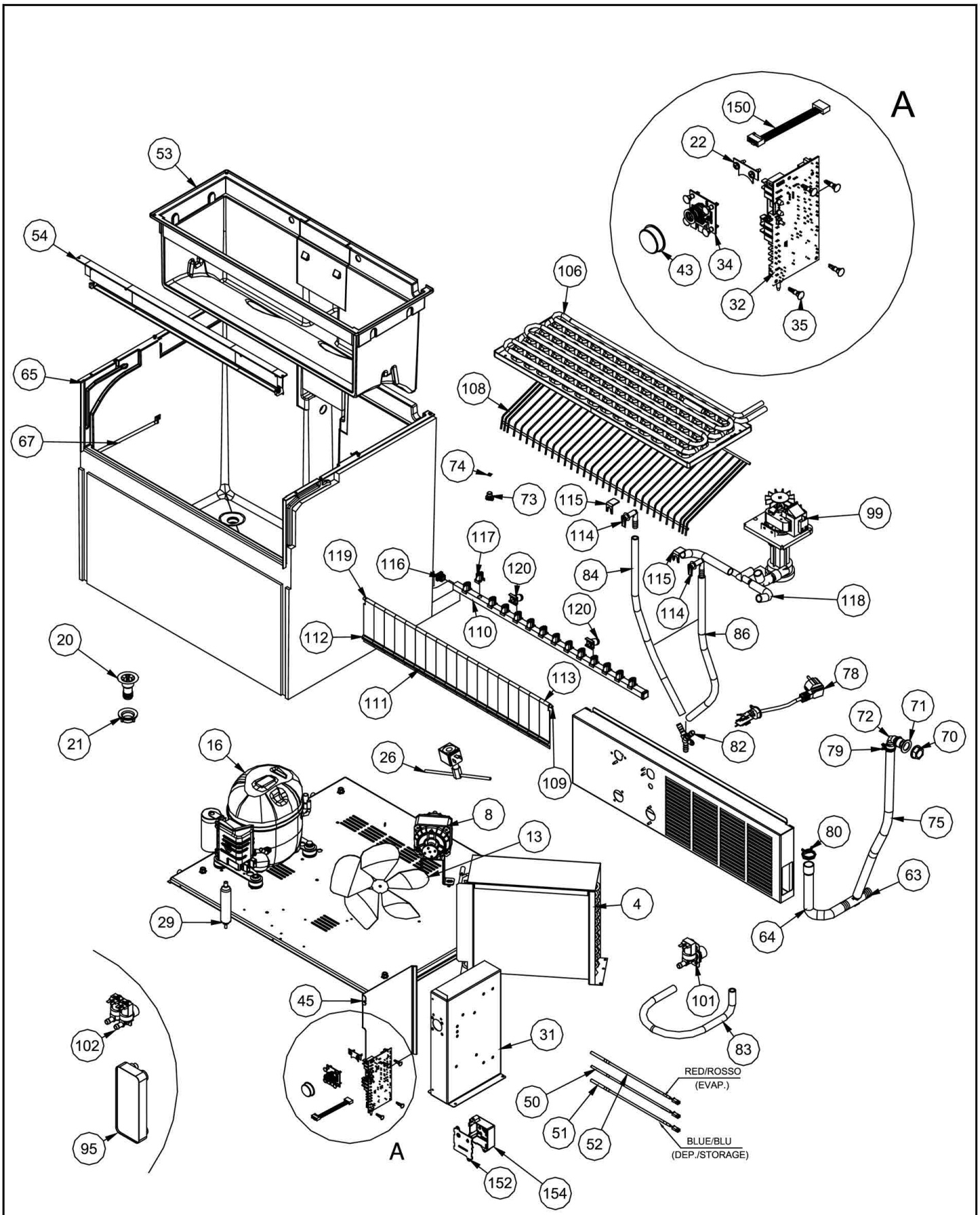

Bartscher	Eiswürfelbereiter B 86 Plus Artikel-Nr.: 104593	Explosionszeichnung Datum 24.01.2023	Seite 3/4

Pos.	Artikelbeschreibung	Description of item	Artikel Nr./Item No.
4	Kondensator	Condenser	E019177111
8	Lüftermotor	Fan motor	E018562580
13	Lüfterflügel	Fan blade	E018740034
16	Kompressor 230V, 50Hz	Compressor 230V, 50Hz	E019165569
20	Ablauf	Drain	E025685311
21	Ring	Ring	E025360200
26	Elektromagnetventil	Solenoid valve	E019863036
29	Trockner R134A	Dryer R134A	E019300804
	Filter	Filter	E019301215
53	Gehäuse z. Verdampfer	Evaporator casing	E081301089
54	Abdeckung, vorne z. Verdampfer	Evaporator shield front	E025550286
63	Rohr	Pipe	E025685312
64	Rohr	Pipe	E025782059
67	Rohr	Pipe	E025767048
70	Zapfen	Pivot	E026103879
71	Dichtung 20 x 32 x 2	O-ring 20 x 32 x 2	E019350514
72	Schlauch	Hose	E019560231
73	Kappe	Cap	E025730503
74	O-Ring 11,8 x 8 x 1,9	O-ring 11.8 x 8 x 1.9	E041020448
75	Überlaufrohr	Overflow pipe	E025781567
78	Anschlusskabel	Power cord	E081300024
79	Schelle D19,6	Clamp D19, 6	E019281337
80	Schelle D28	Clamp D28	E019281326
82	Verbindungsstück	Coupling element	E019250009
83	Schlauch	Hose	E038778802
84	Schlauch	Hose	E038778802
86	Schlauch	Hose	E038778802
101	Ventil	Valve	E0813013190
114	Rohr	Pipe	E025600011
115	Verschluss	Closing	E025600012
116	Kappe z. Sprüharm	Spray arm cap	E025728002
117	Sprühdüse	Spray nozzle	E025799003
120	Wassereinlassventil	Water inlet valve	E025782027