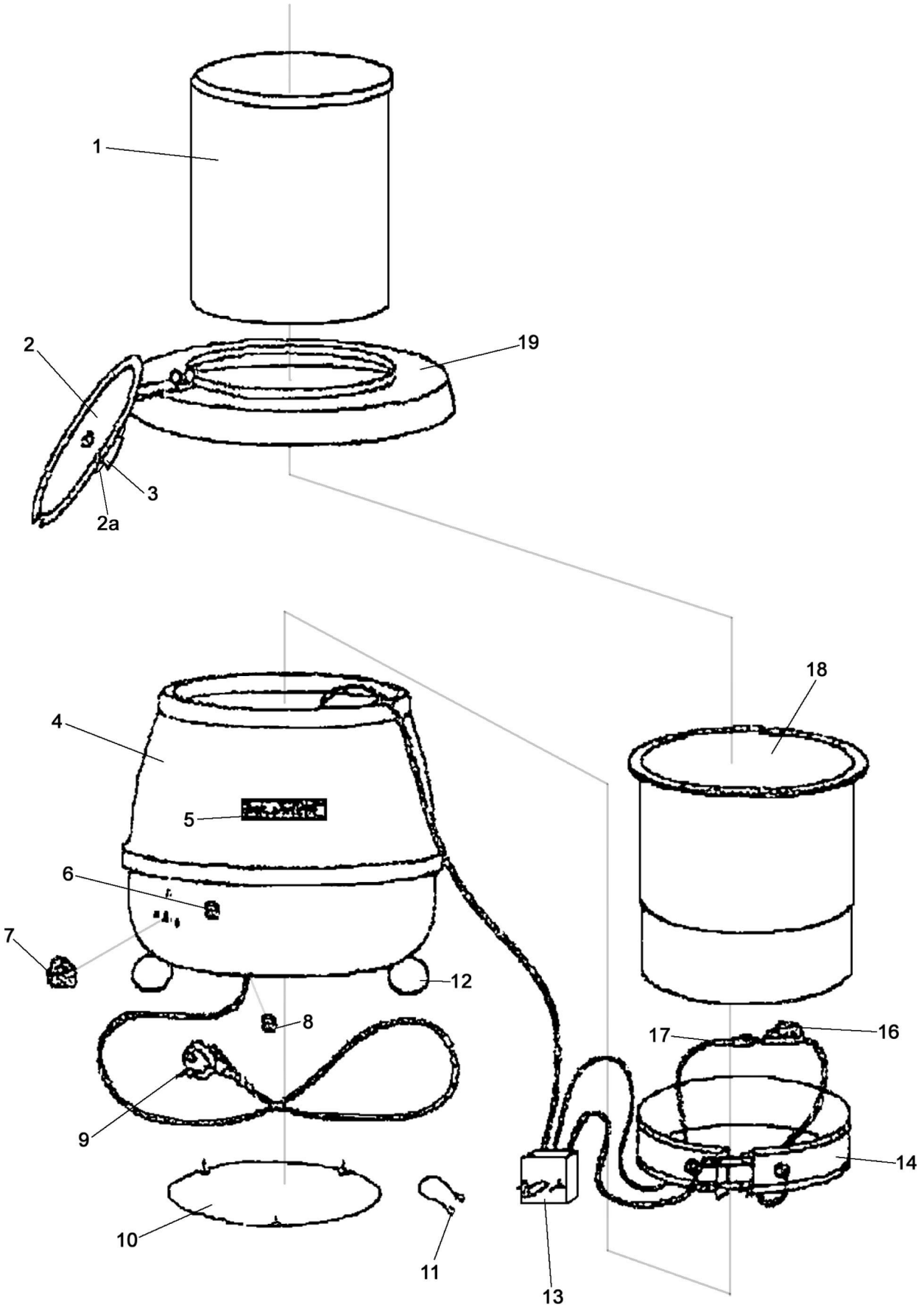

Bartscher	Suppentopf De Luxe, 9L, CNS Artikel-Nr.: 100058	Explosionszeichnung 18.12.2015	Seite 1/2

Pos.	Artikelbeschreibung	Description of item	Artikel Nr./Item No.
1	Einsatz, Edelstahl	Insert, stainless steel	025331
2	Deckel komplett m. Griff	Complete lid w. handle	026629
2a	Blendring, goldfarben	Blind ring, golden	026529
3	Griff f. Deckel	Handle f. lid	026722
4	Gehäuse	Housing	026638
5	Magnetschild	Magnet plate	08134
6	Kontrolllampe m. Kabel	Indicator light w. cable	026634
7	Knebel f. Thermostat	Knob f. thermostat	026631
8	Zugentlastung	Strain relief	026644
9	Anschlusskabel m. Stecker	Power cord w. plug	A039896
10	Bodenplatte	Bottom plate	00060
11	Kabel m. Flachstecker, 4 cm	Cable w. flat plug, 4 cm	00817
12	Fuß, schwarz	Base, black	026630
13	Energieregler 13 A, 230 V	Energy regulator 13 A, 230 V	05057021010
14	Heizkörper, Ring aus Aluminium	Heating element, aluminium ring	026628
16	Trockengehschutz	Fuse	026633
17	Sicherung m. Kabel, 143 °C	Fuse w. cable, 143 °C	06021
18	Innentopf, Aluminium	Aluminium insert	026643
19	Ring, Edelstahl	Ring, stainless steel	039300
o.Abb/n.pic	Kappe, rot	Red cap	E010005424